ต้นฉบับ

SRTET
S.R.T Electrified Train Company Limited

สัญญาซื้อขาย

ซื้ออะไหล่สำรองคงคลังระบบประแจกลไฟฟ้า

สัญญาเลขที่ รฟท.ช.๖๙๐๐๓๒

สัญญาฉบับนี้ทำขึ้น ณ บริษัท รถไฟฟ้า ร.ฟ.ท. จำกัด เลขที่ ๑๐ ถนนกำแพงเพชร ตำบล/แขวง จตุจักร อำเภอ/เขต จตุจักร จังหวัด กรุงเทพมหานคร เมื่อวันที่ ..... - ๔ พ.ย. ๒๕๖๙ ..... ระหว่าง การรถไฟแห่งประเทศไทย โดยบริษัท รถไฟฟ้า ร.ฟ.ท. จำกัด ผู้รับมอบอำนาจ โดย นายชูเกียรติ สิทธิศักดิ์ ซึ่งต่อไปในสัญญานี้เรียกว่า "ผู้ซื้อ" ฝ่ายหนึ่ง กับ บริษัท เอส.ที.มาสเตอร์เทค จำกัด ซึ่งจดทะเบียนเป็นนิติบุคคล ณ สำนักงานทะเบียนหุ้นส่วนบริษัท กรุงเทพมหานคร กรมพัฒนาธุรกิจการค้า กระทรวงพาณิชย์ ทะเบียนนิติบุคคลเลขที่ ๐๑๐๕๕๕๖๐๖๗๐๘๑ มีสำนักงานใหญ่อยู่ เลขที่ ๔๘๑/๑๑ ซอยจรัญสนิทวงศ์ ๓๗ ถนนจรัญสนิทวงศ์ แขวงบางขุนศรี เขตบางกอกน้อย กรุงเทพฯ ๑๐๗๐๐ โดยนางสาวพรทิพย์ ตรีระเกษมศรี ผู้มีอำนาจลงนามผูกพันนิติบุคคลปรากฏตามหนังสือรับรองของ สำนักงานทะเบียนหุ้นส่วนบริษัท กรุงเทพมหานคร กรมพัฒนาธุรกิจการค้า กระทรวงพาณิชย์ ที่ E10091221061877 ลงวันที่ ๗ ตุลาคม ๒๕๖๙ แนบท้ายสัญญานี้ ซึ่งต่อไปในสัญญานี้เรียกว่า "ผู้ขาย" อีกฝ่ายหนึ่ง

คู่สัญญาได้ตกลงกันมีข้อความดังต่อไปนี้

ข้อ ๑. ข้อตกลงซื้อขาย

ผู้ซื้อตกลงซื้อและผู้ขายตกลงขาย อะไหล่สำรองคงคลังระบบประแจกลไฟฟ้า โดยวิธีเฉพาะเจาะจง จำนวน ๓ (สาม) รายการ เป็นราคาทั้งสิ้น ๑,๙๕๒,๔๒๙.๐๐ บาท (หนึ่งล้านเก้าแสนห้าหมื่นสองพันสี่ร้อยยี่สิบเก้าบาทถ้วน) ซึ่งได้รวมภาษีมูลค่าเพิ่ม จำนวน ๑๒๗,๗๒๙.๐๐ บาท (หนึ่งแสนสองหมื่นเจ็ดพันเจ็ดร้อยยี่สิบเก้าบาทถ้วน) ตลอดจนภาษีอากรอื่นๆและค่าใช้จ่ายทั้งปวงด้วยแล้ว

ข้อ ๒. การรับรองคุณภาพ

ผู้ขายรับรองว่าสิ่งของที่ขายให้ตามสัญญานี้เป็นของแท้ ของใหม่ ไม่เคยใช้งานมาก่อน ไม่เป็นของเก่าเก็บ และมีคุณภาพ และคุณสมบัติไม่ต่ำกว่าที่กำหนดไว้ในเอกสารแนบท้ายสัญญาผนวก ๑. - ๔.

ในกรณีที่เป็นการซื้อสิ่งของซึ่งจะต้องมีการตรวจทดสอบ ผู้ขายรับรองว่า เมื่อตรวจทดสอบแล้วต้องมีคุณภาพและคุณสมบัติไม่ต่ำกว่าที่กำหนดไว้ตามสัญญานี้ด้วย

บริษัท เอส.ที.มาสเตอร์เทค จำกัด S.T.MASTERTECH CO., LTD.

ต้นฉบับ

ข้อ ๓. เอกสารอันเป็นส่วนหนึ่งของสัญญา

เอกสารแนบท้ายสัญญาดังต่อไปนี้ ให้ถือเป็นส่วนหนึ่งของ สัญญานี้

๓.๑ ผนวก ๑ ขอบเขตของงาน จำนวน ๒๕ (ยี่สิบห้า) หน้า

๓.๒ ผนวก ๒ ใบเสนอราคา จำนวน ๓ (สาม) หน้า

๓.๓ ผนวก ๓ หนังสือยืนยันราคา จำนวน ๑ (หนึ่ง) หน้า

๓.๔ ผนวก ๔ ตารางเปรียบเทียบคุณลักษณะเฉพาะ จำนวน ๒ (สอง) หน้า

ความใดในเอกสารแนบท้ายสัญญาที่ขัดหรือแย้งกับข้อความในสัญญานี้ ให้ใช้ข้อความในสัญญานี้บังคับ และในกรณีที่เอกสารแนบท้ายสัญญาขัดแย้งกันเอง ผู้ขายจะต้องปฏิบัติตามคำวินิจฉัยของผู้ซื้อ คำวินิจฉัยของผู้ซื้อให้ถือเป็นที่สุด และผู้ขายไม่มีสิทธิเรียกร้องราคา ค่าเสียหาย หรือค่าใช้จ่ายใดๆเพิ่มเติมจากผู้ซื้อทั้งสิ้น

ข้อ ๔. การส่งมอบ

ผู้ขายจะส่งมอบสิ่งของที่ซื้อขายตามสัญญาให้แก่ผู้ซื้อ ณ โรงซ่อมบำรุงหลักรถไฟฟ้า (สายสีแดง) (CT Depot) เลขที่ ๑๐๐๑ ถนนกำแพงเพชร ๒ แขวงจตุจักร เขตจตุจักร กรุงเทพมหานคร ๑๐๙๐๐ ภายในวันที่ ๗ ก.ค. ๒๕๗๐ ให้ถูกต้องและครบถ้วนตามที่กำหนดไว้ในข้อ ๑ แห่งสัญญานี้ พร้อมทั้งหีบห่อหรือเครื่องรัดพันผูกโดยเรียบร้อย

การส่งมอบสิ่งของตามสัญญานี้ ไม่ว่าจะเป็นการส่งมอบเพียงครั้งเดียว หรือส่งมอบหลายครั้ง ผู้ขายจะต้องแจ้งกำหนดเวลาส่งมอบแต่ละครั้งโดยทำเป็นหนังสือนำไปยื่นต่อผู้ซื้อ ณ บริษัท รถไฟฟ้า ร.ฟ.ท. จำกัด เลขที่ ๑๐ ถนนกำแพงเพชร แขวงจตุจักร เขตจตุจักร กรุงเทพมหานคร ๑๐๙๐๐ ในวันและเวลาทำการของผู้ซื้อ ก่อนวันส่งมอบไม่น้อยกว่า ๗ (เจ็ด) วันทำการของผู้ซื้อ

ข้อ ๕. การตรวจรับ

เมื่อผู้ซื้อได้ตรวจรับสิ่งของที่ส่งมอบและเห็นว่าถูกต้องครบถ้วนตามสัญญาแล้ว ผู้ซื้อจะออกหลักฐานการรับมอบเป็นหนังสือไว้ให้ เพื่อผู้ขายนำมาเป็นหลักฐานประกอบการขอรับเงินค่าสิ่งของนั้น

ถ้าผลของการตรวจรับปรากฏว่าสิ่งของที่ผู้ขายส่งมอบไม่ตรงตามข้อ ๑ ผู้ซื้อทรงไว้ซึ่งสิทธิที่จะไม่รับสิ่งของนั้น ในกรณีเช่นว่านี้ ผู้ขายต้องรีบนำสิ่งของนั้นกลับคืนโดยเร็วที่สุดเท่าที่จะทำได้และนำสิ่งของมาส่งมอบให้ใหม่ หรือต้องทำการแก้ไขให้ถูกต้องตามสัญญาด้วยค่าใช้จ่ายของผู้ขายเอง และระยะเวลาที่เสียไปเพราะเหตุดังกล่าวผู้ขายจะนำมาอ้างเป็นเหตุขอขยายเวลาส่งมอบตามสัญญาหรือ ของดหรือลดค่าปรับไม่ได้

ข้อ ๖. การชำระเงิน

ผู้ซื้อตกลงชำระเงิน ค่าสิ่งของตามข้อ ๑ ให้แก่ผู้ขาย เมื่อผู้ซื้อได้รับมอบสิ่งของตามข้อ ๕ ไว้โดย

บริษัท เอส.ที.มาสเตอร์เทค จำกัด S.T.MASTERTECH CO., LTD.

ต้นฉบับ

ครบถ้วนแล้ว

ข้อ ๗. การรับประกันความชำรุดบกพร่อง

ผู้ขายตกลงรับประกันความชำรุดบกพร่องหรือขัดข้องของสิ่งของตามสัญญานี้ เป็นเวลา ๑ (หนึ่ง) ปี นับถัดจากวันที่ผู้ซื้อได้รับมอบสิ่งของทั้งหมดไว้โดยถูกต้องครบถ้วนตามสัญญา โดยภายในกำหนดเวลาดังกล่าว หากสิ่งของตามสัญญานี้เกิดชำรุดบกพร่องหรือขัดข้องอันเนื่องมาจากการใช้งานตามปกติ ผู้ขายจะต้องจัดการซ่อมแซมหรือแก้ไขให้อยู่ในสภาพที่ใช้การได้ดีดังเดิม ภายใน ๓๐ (สามสิบ) วัน นับถัดจากวันที่ได้รับแจ้งจากผู้ซื้อโดยไม่คิดค่าใช้จ่ายใดๆ ทั้งสิ้น หากผู้ขายไม่จัดการซ่อมแซมหรือแก้ไขภายในกำหนดเวลาดังกล่าว ผู้ซื้อมีสิทธิที่จะทำการนั้นเองหรือจ้างผู้อื่นให้ทำการนั้นแทนผู้ขาย โดยผู้ขายต้องเป็นผู้ออกค่าใช้จ่ายเองทั้งสิ้น

ในกรณีเร่งด่วนจำเป็นต้องรีบแก้ไขเหตุชำรุดบกพร่องหรือขัดข้องโดยเร็ว และไม่อาจรอคอยให้ผู้ขายแก้ไขในระยะเวลาที่กำหนดไว้ตามวรรคหนึ่งได้ ผู้ซื้อมีสิทธิเข้าจัดการแก้ไขเหตุชำรุดบกพร่องหรือขัดข้องนั้นเอง หรือให้ผู้อื่นแก้ไขความชำรุดบกพร่องหรือขัดข้อง โดยผู้ขายต้องรับผิดชอบชำระค่าใช้จ่ายทั้งหมด

การที่ผู้ซื้อทำการนั้นเอง หรือให้ผู้อื่นทำการนั้นแทนผู้ขาย ไม่ทำให้ผู้ขายหลุดพ้นจากความรับผิดตามสัญญา หากผู้ขายไม่ชดใช้ค่าใช้จ่ายหรือค่าเสียหายตามที่ผู้ซื้อเรียกร้องผู้ซื้อมีสิทธิบังคับจากหลักประกันการปฏิบัติตามสัญญาได้

ข้อ ๘. หลักประกันการปฏิบัติตามสัญญา

ในขณะทำสัญญานี้ผู้ขายได้นำหลักประกันเป็น .....หนังสือค้ำประกันของธนาคาร..... เป็นจำนวนเงิน ๙๗,๖๒๒.๐๐ บาท (เก้าหมื่นเจ็ดพันหกร้อยยี่สิบสองบาทถ้วน) ซึ่งเท่ากับร้อยละ ๕ (ห้า) ของราคาทั้งหมดตามสัญญา มามอบให้แก่ผู้ซื้อเพื่อเป็นหลักประกันการปฏิบัติตามสัญญานี้

กรณีผู้ขายใช้หนังสือค้ำประกันมาเป็นหลักประกันการปฏิบัติตามสัญญา หนังสือค้ำประกันดังกล่าวจะต้องออกโดยธนาคารที่ประกอบกิจการในประเทศไทย หรือโดยบริษัทเงินทุนหรือบริษัทเงินทุนหลักทรัพย์ที่ได้รับอนุญาตให้ประกอบกิจการเงินทุนเพื่อการพาณิชย์และประกอบธุรกิจค้ำประกันตามประกาศของธนาคารแห่งประเทศไทย ตามรายชื่อบริษัทเงินทุนที่ธนาคารแห่งประเทศไทยแจ้งเวียนให้ทราบตามแบบที่คณะกรรมการนโยบายการจัดซื้อจัดจ้างและการบริหารพัสดุภาครัฐกำหนดหรืออาจเป็นหนังสือค้ำประกันอิเล็กทรอนิกส์ตามวิธีการที่กรมบัญชีกลางกำหนดก็ได้ และจะต้องมีอายุการค้ำประกันตลอดไปจนกว่าผู้ขายพ้นข้อผูกพันตามสัญญานี้

หลักประกันที่ผู้ขายนำมามอบให้ตามวรรคหนึ่ง จะต้องมีอายุครอบคลุมความรับผิดทั้งปวงของผู้ขายตลอดอายุสัญญานี้ ถ้าหลักประกันที่ผู้ขายนำมามอบให้ดังกล่าวลดลงหรือเสื่อมค่าลง หรือมีอายุไม่ครอบคลุมถึงความรับผิดของผู้ขายตลอดอายุสัญญา ไม่ว่าด้วยเหตุใดๆ ก็ตาม รวมถึงกรณีผู้ขายส่งมอบสิ่งของล่าช้าเป็นเหตุให้ระยะเวลาส่งมอบหรือวันครบกำหนดความรับผิดในความชำรุดบกพร่องตามสัญญาเปลี่ยนแปลงไป ไม่ว่าจะเกิดขึ้นคราวใด ผู้ขายต้องหาหลักประกันใหม่หรือหลักประกันเพิ่มเติมให้มีจำนวนครบถ้วนตามวรรคหนึ่งมามอบให้แก่ผู้ซื้อภายใน ๗ (เจ็ด) วัน นับถัดจากวันที่ได้รับแจ้งเป็นหนังสือจากผู้ซื้อ

บริษัท เอส.ที. มาสเตอร์เทค จำกัด S.T. MASTERTECH CO., LTD.

ต้นฉบับ

หลักประกันที่ผู้ขายนำมามอบไว้ตามข้อนี้ ผู้ซื้อจะคืนให้แก่ผู้ขาย โดยไม่มีดอกเบี้ยเมื่อผู้ขายพ้นจากข้อผูกพันและความรับผิดทั้งปวงตามสัญญานี้แล้ว

ข้อ ๙. การบอกเลิกสัญญา

ถ้าผู้ขายไม่ปฏิบัติตามสัญญาข้อใดข้อหนึ่ง หรือเมื่อครบกำหนดส่งมอบสิ่งของตามสัญญานี้แล้ว หากผู้ขายไม่ส่งมอบสิ่งของที่ตกลงขายให้แก่ผู้ซื้อหรือส่งมอบไม่ถูกต้อง หรือไม่ครบจำนวน ผู้ซื้อมีสิทธิบอกเลิกสัญญาทั้งหมดหรือแต่บางส่วนได้ การใช้สิทธิบอกเลิกสัญญานั้นไม่กระทบสิทธิของผู้ซื้อที่จะเรียกร้องค่าเสียหายจากผู้ขาย

ในกรณีที่ผู้ซื้อใช้สิทธิบอกเลิกสัญญา ผู้ซื้อมีสิทธิริบหรือบังคับจากหลักประกัน ตาม (ข้อ ๖ และ) ข้อ ๘ เป็นจำนวนเงินทั้งหมดหรือแต่บางส่วนก็ได้ แล้วแต่ผู้ซื้อจะเห็นสมควร และถ้าผู้ซื้อจัดซื้อสิ่งของจากบุคคลอื่นเต็มจำนวนหรือเฉพาะจำนวนที่ขาดส่ง แล้วแต่กรณี ภายในกำหนด ๓ (สาม) เดือน นับถัดจากวันบอกเลิกสัญญา ผู้ขายจะต้องชดใช้ราคาที่เพิ่มขึ้นจากราคาที่กำหนดไว้ในสัญญานี้ด้วย

ข้อ ๑๐. ค่าปรับ

ในกรณีที่ผู้ซื้อมิได้ใช้สิทธิบอกเลิกสัญญาตามข้อ ๙ ผู้ขายจะต้องชำระค่าปรับให้ผู้ซื้อเป็นรายวันในอัตราร้อยละ ๐.๒๐ (ศูนย์จุดสองศูนย์) ของราคาสิ่งของที่ยังไม่ได้รับมอบ นับถัดจากวันครบกำหนดตามสัญญาจนถึงวันที่ผู้ขายได้นำสิ่งของมาส่งมอบให้แก่ผู้ซื้อจนถูกต้องครบถ้วนตามสัญญา

การคิดค่าปรับในกรณีสิ่งของที่ตกลงซื้อขายประกอบกันเป็นชุด แต่ผู้ขายส่งมอบเพียงบางส่วน หรือขาดส่วนประกอบส่วนหนึ่งส่วนใดไปทำให้ไม่สามารถใช้การได้โดยสมบูรณ์ ให้ถือว่า ยังไม่ได้ส่งมอบสิ่งของนั้นเลย และให้คิดค่าปรับจากราคาสิ่งของเต็มทั้งชุด

ในระหว่างที่ผู้ซื้อยังมิได้ใช้สิทธิบอกเลิกสัญญานั้น หากผู้ซื้อเห็นว่าผู้ขายไม่อาจปฏิบัติตามสัญญาต่อไปได้ ผู้ซื้อจะใช้สิทธิบอกเลิกสัญญาและริบหรือบังคับจากหลักประกันตาม (ข้อ ๖ และ) ข้อ ๘ กับเรียกร้องให้ชดใช้ราคาที่เพิ่มขึ้นตามที่กำหนดไว้ในข้อ ๙ วรรคสองก็ได้ และถ้าผู้ซื้อได้แจ้งข้อเรียกร้องให้ชำระค่าปรับไปยังผู้ขายเมื่อครบกำหนดส่งมอบแล้ว ผู้ซื้อมีสิทธิที่จะปรับผู้ขายจนถึงวันบอกเลิกสัญญาได้อีกด้วย

ข้อ ๑๑. การบังคับค่าปรับ ค่าเสียหาย และค่าใช้จ่าย

ในกรณีที่ผู้ขายไม่ปฏิบัติตามสัญญาข้อใดข้อหนึ่งด้วยเหตุใดๆ ก็ตาม จนเป็นเหตุให้เกิดค่าปรับ ค่าเสียหาย หรือค่าใช้จ่ายแก่ผู้ซื้อ ผู้ขายต้องชดใช้ค่าปรับ ค่าเสียหาย หรือค่าใช้จ่ายดังกล่าวให้แก่ผู้ซื้อโดยสิ้นเชิงภายในกำหนด ๗ (เจ็ด) วัน นับถัดจากวันที่ได้รับแจ้งเป็นหนังสือจากผู้ซื้อ หากผู้ขายไม่ชดใช้ให้ถูกต้องครบถ้วนภายในระยะเวลาดังกล่าวให้ผู้ซื้อมีสิทธิที่จะหักเอาจากจำนวนเงินค่าสิ่งของที่ซื้อขายที่ต้องชำระ หรือบังคับจากหลักประกันการปฏิบัติตามสัญญาได้ทันที

หากค่าปรับ ค่าเสียหาย หรือค่าใช้จ่ายที่บังคับจากเงินค่าสิ่งของที่ซื้อขายที่ต้องชำระ หรือหลักประกันการปฏิบัติตามสัญญาแล้วยังไม่เพียงพอ ผู้ขายยินยอมชำระส่วนที่เหลือที่ยังขาดอยู่ จนครบถ้วนตาม

บริษัท เอส.ที.มาสเตอร์เทค จำกัด S.T.MASTERTECH CO., LTD.

ต้นฉบับ

จำนวนค่าปรับ ค่าเสียหาย หรือค่าใช้จ่ายนั้น ภายในกำหนด ๗ (เจ็ด) วัน นับถัดจากวันที่ได้รับแจ้งเป็นหนังสือจากผู้ซื้อ

หากมีเงินค่าสิ่งของที่ซื้อขายตามสัญญาที่หักไว้จ่ายเป็นค่าปรับ ค่าเสียหาย หรือค่าใช้จ่ายแล้วยังเหลืออยู่อีกเท่าใด ผู้ซื้อจะคืนให้แก่ผู้ขายทั้งหมด

ข้อ ๑๒. การงดหรือลดค่าปรับ หรือขยายเวลาส่งมอบ

ในกรณีที่มีเหตุเกิดจากความผิดหรือความบกพร่องของฝ่ายผู้ซื้อ หรือเหตุสุดวิสัย หรือเกิดจากพฤติการณ์อันหนึ่งอันใดที่ผู้ขายไม่ต้องรับผิดตามกฎหมาย หรือเหตุอื่นตามที่กำหนดในกฎกระทรวง ซึ่งออกตามความในกฎหมายว่าด้วยการจัดซื้อจัดจ้างและการบริหารพัสดุภาครัฐ ทำให้ผู้ขายไม่สามารถส่งมอบสิ่งของตามเงื่อนไขและกำหนดเวลาแห่งสัญญานี้ได้ ผู้ขายมีสิทธิของดหรือลดค่าปรับหรือขยายเวลาส่งมอบตามสัญญาได้ โดยจะต้องแจ้งเหตุหรือพฤติการณ์ดังกล่าวพร้อมหลักฐานเป็นหนังสือให้ผู้ซื้อทราบภายใน ๑๕ (สิบห้า) วัน นับถัดจากวันที่เหตุนั้นสิ้นสุดลง หรือตามที่กำหนดในกฎกระทรวงดังกล่าว

ถ้าผู้ขายไม่ปฏิบัติให้เป็นไปตามความในวรรคหนึ่ง ให้ถือว่าผู้ขายได้สละสิทธิเรียกร้องในการที่จะของดหรือลดค่าปรับหรือขยายเวลาส่งมอบตามสัญญา โดยไม่มีเงื่อนไขใดๆ ทั้งสิ้น เว้นแต่กรณีเหตุเกิดจากความผิดหรือความบกพร่องของฝ่ายผู้ซื้อซึ่งมีหลักฐานชัดแจ้งหรือผู้ซื้อทราบดีอยู่แล้วตั้งแต่ต้น

การงดหรือลดค่าปรับหรือขยายเวลาส่งมอบตามสัญญาตามวรรคหนึ่ง อยู่ในดุลพินิจของผู้ซื้อที่จะพิจารณาตามที่เห็นสมควร

ข้อ ๑๓. การใช้เรือไทย

ถ้าสิ่งของที่จะต้องส่งมอบให้แก่ผู้ซื้อตามสัญญานี้ เป็นสิ่งของที่ผู้ขายจะต้องสั่งหรือนำเข้ามาจากต่างประเทศ และสิ่งของนั้นต้องนำเข้ามาโดยทางเรือในเส้นทางเดินเรือที่มีเรือไทยเดินอยู่ และสามารถให้บริการรับขนได้ตามที่รัฐมนตรีว่าการกระทรวงคมนาคมประกาศกำหนด ผู้ขายต้องจัดการให้สิ่งของดังกล่าวบรรทุกโดยเรือไทยหรือเรือที่มีสิทธิเช่นเดียวกับเรือไทยจากต่างประเทศมายังประเทศไทย เว้นแต่จะได้รับอนุญาตจากกรมเจ้าท่าก่อนบรรทุกของนั้นลงเรืออื่นที่มิใช่เรือไทยหรือเป็นของที่รัฐมนตรีว่าการกระทรวงคมนาคมประกาศยกเว้นให้บรรทุกโดยเรืออื่นได้ ทั้งนี้ ไม่ว่าการสั่งหรือนำเข้าสิ่งของดังกล่าวจากต่างประเทศจะเป็นแบบใด

ในการส่งมอบสิ่งของตามสัญญาให้แก่ผู้ซื้อ ถ้าสิ่งของนั้นเป็นสิ่งของตามวรรคหนึ่ง ผู้ขายจะต้องส่งมอบใบตราส่ง (Bill of Lading) หรือสำเนาใบตราส่งสำหรับของนั้น ซึ่งแสดงว่าได้บรรทุกมาโดยเรือไทยหรือเรือที่มีสิทธิเช่นเดียวกับเรือไทยให้แก่ผู้ซื้อพร้อมกับการส่งมอบสิ่งของด้วย

ในกรณีที่สิ่งของดังกล่าวไม่ได้บรรทุกจากต่างประเทศมายังประเทศไทย โดยเรือไทยหรือเรือที่มีสิทธิเช่นเดียวกับเรือไทย ผู้ขายต้องส่งมอบหลักฐานซึ่งแสดงว่าได้รับอนุญาตจากกรมเจ้าท่า ให้บรรทุกของโดยเรืออื่นได้หรือหลักฐานซึ่งแสดงว่าได้ชำระค่าธรรมเนียมพิเศษเนื่องจากการไม่บรรทุกของโดยเรือไทยตามกฎหมายว่าด้วยการส่งเสริมการพาณิชยนาวีแล้วอย่างใดอย่างหนึ่งแก่ผู้ซื้อด้วย

ในกรณีที่ผู้ขายไม่ส่งมอบหลักฐานอย่างใดอย่างหนึ่งดังกล่าวในวรรคสองและวรรคสามให้

บริษัท เอส.ที.มาสเตอร์เทค จำกัด S.T.MASTERTECH CO., LTD.

ต้นฉบับ

แก่ผู้ซื้อ แต่จะขอส่งมอบสิ่งของดังกล่าวให้ผู้ซื้อก่อนโดยยังไม่รับชำระเงินค่าสิ่งของ ผู้ซื้อมีสิทธิรับสิ่งของดังกล่าวไว้ก่อนและชำระเงินค่าสิ่งของเมื่อผู้ขายได้ปฏิบัติถูกต้องครบถ้วนดังกล่าวแล้วได้

สัญญานี้ทำขึ้นเป็นสองฉบับ มีข้อความถูกต้องตรงกัน คู่สัญญาได้อ่านและเข้าใจข้อความโดยละเอียดตลอดแล้ว จึงได้ลงลายมือชื่อพร้อมทั้งประทับตรา (ถ้ามี) ไว้เป็นสำคัญต่อหน้าพยาน และคู่สัญญาต่างยึดถือไว้ฝ่ายละหนึ่งฉบับ

(ลงชื่อ).....ผู้ซื้อ
(นายชูเกียรติ สิทธิศักดิ์)

(ลงชื่อ).....ผู้ขาย
(นางสาวพรทิพย์ ตรีระเกษมศรี)

(ลงชื่อ).....พยาน
(นางสาวจีราภรณ์ พงษ์ธานี)

(ลงชื่อ).....พยาน
(นางสาวหนึ่งฤทัย รักเจริญ)

เลขที่โครงการ ๖๙๑๐๙๑๐๘๙๑๑

เลขคุมสัญญา ๖๙๑๑๐๑๐๐๐๘๘๗

ต้นฉบับ

ขอบเขตของงาน

ซื้ออะไหล่สำรองคงคลังระบบประแจกลไฟฟ้า

ด้วยวิธีเฉพาะเจาะจง

ที่มาและความสำคัญ

ด้วยแผนกระบบอาณัติสัญญาณได้รับมอบหมายให้ดำเนินการซ่อมบำรุงรักษาระบบอาณัติสัญญาณ เพื่อให้ระบบสามารถทำงานได้อย่างมีประสิทธิภาพ มีความพร้อมใช้งาน และมีความปลอดภัยในการเดินรถ จึงมีความจำเป็นต้องจัดหา อะไหล่สำรองคงคลังสำหรับระบบประแจกลไฟฟ้า (Point Machine) ยี่ห้อ Voestalpine รุ่น UNISTAR HR EM ซึ่งเป็นอุปกรณ์สำคัญของระบบอาณัติสัญญาณที่ใช้ในการควบคุมและสับเปลี่ยนเส้นทางการเดินรถ

เนื่องจากอะไหล่ของระบบประแจกลไฟฟ้ามีการเสื่อมสภาพและสึกหรอตามอายุการใช้งานและสภาพการใช้งาน หากเกิดการชำรุดและไม่มีอะไหล่สำรองเพียงพอ อาจทำให้การซ่อมบำรุงและแก้ไขเหตุขัดข้องเกิดความล่าช้า ส่งผลกระทบต่อความพร้อมใช้งานของระบบอาณัติสัญญาณ และอาจกระทบต่อการให้บริการเดินรถ ความตรงต่อเวลา และความเชื่อมั่นของผู้โดยสารต่อการให้บริการขององค์กร

ดังนั้น เพื่อให้มีอะไหล่สำรองเพียงพอสำหรับรองรับการซ่อมบำรุงและแก้ไขเหตุขัดข้องได้อย่างทันท่วงที ลดระยะเวลาการหยุดใช้งานของระบบ และเพิ่มความพร้อมและความน่าเชื่อถือของระบบอาณัติสัญญาณ จึงมีความจำเป็นต้องจัดหาอะไหล่สำรองคงคลังของระบบประแจกลไฟฟ้า ยี่ห้อ Voestalpine รุ่น UNISTAR HR EM ให้เพียงพอต่อการใช้งานและการซ่อมบำรุง

วัตถุประสงค์

1) เพื่อจัดให้มีอะไหล่ประแจกลไฟฟ้าสำรองอย่างเพียงพอ สำหรับการซ่อมบำรุงและแก้ไขเหตุขัดข้องได้อย่างทันท่วงที
2) เพื่อเพิ่มความพร้อมใช้งาน ความปลอดภัย และความน่าเชื่อถือ ของระบบอาณัติสัญญาณและระบบประแจกลไฟฟ้า
3) เพื่อลดระยะเวลาในการแก้ไขเหตุขัดข้องและการหยุดใช้งานของระบบ และลดผลกระทบต่อการให้บริการเดินรถ
4) เพื่อให้การเปลี่ยนทดแทนอะไหล่เป็นไปตามคุณลักษณะและมาตรฐานที่กำหนด และสามารถใช้งานร่วมกับระบบประแจกลไฟฟ้าที่ติดตั้งอยู่ในโครงการได้อย่างเหมาะสม
5) เพื่อเพิ่มประสิทธิภาพในการบริหารจัดการอะไหล่สำรองคงคลัง และลดความเสี่ยงจากการขาดแคลนอะไหล่ที่จำเป็นต่อการซ่อมบำรุง

ต้นฉบับ

1. ข้อมูลเกี่ยวกับโครงการ

โครงการ ซื้ออะไหล่สำรองคงคลังระบบประแจกลไฟฟ้า

เงินงบประมาณโครงการ 2,300,000 บาท (สองล้านสามแสนบาทถ้วน)

2. คุณสมบัติของผู้ยื่นข้อเสนอ

2.1 มีความสามารถตามกฎหมาย

2.2 ไม่เป็นบุคคลล้มละลาย

2.3 ไม่อยู่ระหว่างเลิกกิจการ

2.4 ไม่เป็นบุคคลซึ่งอยู่ระหว่างถูกระงับการยื่นข้อเสนอหรือทำสัญญากับหน่วยของรัฐไว้ชั่วคราว เนื่องจากเป็นผู้ที่ไม่ผ่านเกณฑ์การประเมินผลการปฏิบัติงานของผู้ประกอบการตามระบบที่รัฐมนตรีว่าการกระทรวงการคลังกำหนดตามที่ประกาศเผยแพร่ในระบบเครือข่ายสารสนเทศของกรมบัญชีกลาง

2.5 ไม่เป็นบุคคลซึ่งถูกระบุชื่อไว้ในบัญชีรายชื่อผู้ทิ้งงานและได้แจ้งเวียนชื่อให้เป็นผู้ทิ้งงานของหน่วยงานของรัฐในระบบเครือข่ายสารสนเทศของกรมบัญชีกลาง ซึ่งรวมถึงนิติบุคคลที่ผู้ทิ้งงานเป็นหุ้นส่วนผู้จัดการ กรรมการผู้จัดการ ผู้บริหาร ผู้มีอำนาจในการดำเนินงานในกิจการของนิติบุคคลนั้นด้วย

2.6 มีคุณสมบัติและไม่มีลักษณะต้องห้ามอื่นตามที่คณะกรรมการนโยบายการจัดซื้อจัดจ้างและการบริหารพัสดุภาครัฐกำหนดในราชกิจจานุเบกษา

2.7 เป็นบุคคลธรรมดาหรือนิติบุคคลผู้มีอาชีพรับจ้างดังกล่าว

2.8 ไม่เป็นผู้มีผลประโยชน์ร่วมกันกับผู้ยื่นข้อเสนอรายอื่นที่เข้ายื่นข้อเสนอให้แก่ รฟฟท. ณ วันยื่นข้อเสนอ หรือไม่เป็นผู้กระทำการอันเป็นการขัดขวางการแข่งขันราคาอย่างเป็นธรรมในการซื้อครั้งนี้

2.9 ไม่เป็นผู้ได้รับเอกสิทธิ์หรือความคุ้มกัน ซึ่งอาจปฏิเสธไม่ยอมขึ้นศาลไทย เว้นแต่รัฐบาลของผู้ยื่นข้อเสนอได้มีคำสั่งให้สละเอกสิทธิ์และความคุ้มกันเช่นว่านั้น

2.10 ผู้ยื่นข้อเสนอต้องมีมูลค่าสุทธิของกิจการ เป็นไปตามหนังสือคณะกรรมการวินิจฉัยฯ ที่ กค (กวจ) ที่ 0405.2/ว 124 ลงวันที่ 1 มีนาคม 2566

(1) กรณีผู้ยื่นข้อเสนอเป็นนิติบุคคลที่จัดตั้งขึ้นตามกฎหมายไทยซึ่งได้จดทะเบียนเกินกว่า 1 ปี ต้องมีมูลค่าสุทธิของกิจการ จากผลต่างระหว่างสินทรัพย์สุทธิหักด้วยหนี้สินสุทธิที่ปรากฏในงบแสดงฐานะการเงินที่มีการตรวจรับรองแล้ว ซึ่งจะต้องแสดงค่าเป็นบวก 1 ปีสุดท้ายก่อนวันยื่นข้อเสนอ

(2) สำหรับการจัดซื้อจัดจ้างครั้งหนึ่งที่มีวงเงินเกิน 500,000 บาทขึ้นไป กรณีผู้ยื่นข้อเสนอเป็นบุคคลธรรมดา โดยพิจารณาจากหนังสือรับรองบัญชีเงินฝากไม่เกิน 90 วัน ก่อนวันยื่นข้อเสนอ โดยต้องมีเงินฝากคงเหลือในบัญชีธนาคารเป็นมูลค่า 1 ใน 4 ของมูลค่างบประมาณของโครงการหรือรายการที่ยื่นข้อเสนอในแต่ละครั้ง และหากเป็นผู้ชนะการจัดซื้อจัดจ้างหรือเป็นผู้ได้รับการคัดเลือกจะต้องแสดงหนังสือรับรองบัญชีเงินฝากที่มีมูลค่าดังกล่าวอีกครั้งหนึ่งในวันลงนามในสัญญา

(3) กรณีที่ผู้ยื่นข้อเสนอไม่มีมูลค่าสุทธิของกิจการหรือทุนจดทะเบียนหรือมีแต่ไม่เพียงพอที่จะเข้ายื่นข้อเสนอ ผู้ยื่นข้อเสนอสามารถขอวงเงินสินเชื่อ โดยต้องมีวงเงินสินเชื่อ 1 ใน 4 ของมูลค่างบประมาณ

ของโครงการหรือรายการที่ยื่นข้อเสนอในแต่ละครั้ง (สินเชื่อที่ธนาคารภายในประเทศ หรือบริษัทเงินทุนหรือบริษัทเงินทุนหลักทรัพย์ที่ได้รับอนุญาตให้ประกอบกิจการเงินทุนเพื่อการพาณิชย์และประกอบธุรกิจค้าประกันตามประกาศของธนาคารแห่งประเทศไทย ตามรายชื่อบริษัทเงินทุนที่ธนาคารแห่งประเทศไทยแจ้งเวียนให้ทราบโดยพิจารณาจากยอดเงินรวมของวงเงินสินเชื่อที่สำนักงานใหญ่รับรอง หรือที่สำนักงานสาขารับรอง (กรณีได้รับมอบอำนาจจากสำนักงานใหญ่) ซึ่งออกให้แก่ผู้ยื่นข้อเสนอ นับถึงวันยื่นข้อเสนอไม่เกิน 90 วัน)

(4) กรณีตาม (1) - (3) ยกเว้นสำหรับกรณีดังต่อไปนี้

(4.1) กรณีที่ผู้ยื่นข้อเสนอเป็นหน่วยงานของรัฐ

(4.2) นิติบุคคลที่จัดตั้งขึ้นตามกฎหมายไทยที่อยู่ระหว่างการฟื้นฟูกิจการตามพระราชบัญญัติล้มละลาย (ฉบับที่ 10) พ.ศ. 2561

2.11 ผู้ยื่นข้อเสนอต้องเป็นตัวแทนจำหน่ายโดยมีหนังสือรับรองจากผู้ผลิต หากเป็นเจ้าของผลิตภัณฑ์จะต้องมีหนังสือยืนยันแสดงต่อผู้ว่าจ้างในวันยื่นเสนอราคา

3. หลักฐานการเสนอราคา

ผู้เสนอราคาจะต้องเสนอเอกสารหลักฐานยื่นมาพร้อมกับซองใบเสนอราคา โดยแยกไว้นอกซองใบเสนอราคาเป็น 2 ส่วน คือ

3.1 ส่วนที่ 1 อย่างน้อยต้องมีเอกสารดังต่อไปนี้

(1) ในกรณีผู้เสนอราคาเป็นนิติบุคคล

(ก) ห้างหุ้นส่วนสามัญหรือห้างหุ้นส่วนจำกัด ให้ยื่นสำเนาหนังสือรับรองการจดทะเบียนนิติบุคคล บัญชีรายชื่อหุ้นส่วนผู้จัดการ ผู้มีอำนาจควบคุม พร้อมรับรองสำเนาถูกต้อง

(ข) บริษัทจำกัดหรือบริษัทมหาชนจำกัด ให้ยื่นสำเนาหนังสือรับรองการจดทะเบียนนิติบุคคล หนังสือบริคณห์สนธิ บัญชีรายชื่อกรรมการผู้จัดการ ผู้มีอำนาจควบคุม และบัญชีผู้ถือหุ้นรายใหญ่ พร้อมรับรองสำเนาถูกต้อง

(2) ในกรณีผู้เสนอราคาเป็นบุคคลธรรมดาหรือคณะบุคคลที่มิใช่นิติบุคคล ให้ยื่นสำเนาบัตรประจำตัวประชาชนของผู้นั้น สำเนาข้อตกลงที่แสดงถึงการเข้าเป็นหุ้นส่วน (ถ้ามี) สำเนาบัตรประจำตัวประชาชนของผู้เป็นหุ้นส่วน พร้อมทั้งรับรองสำเนาถูกต้อง

(3) ในกรณีผู้เสนอราคาเป็นผู้เสนอราคาร่วมกันในฐานะเป็นผู้ร่วมค้า ให้ยื่นสำเนาสัญญาของการเข้าร่วมค้า สำเนาบัตรประจำตัวประชาชนของผู้ร่วมค้า และในกรณีที่ผู้เข้าร่วมค้าฝ่ายใดเป็นบุคคลธรรมดาที่มิใช่สัญชาติไทย ก็ให้ยื่นสำเนาหนังสือเดินทาง หรือผู้ร่วมค้าฝ่ายใดเป็นนิติบุคคลให้ยื่นเอกสารตามที่ระบุไว้ใน (1)

(4) เอกสารเพิ่มเติมอื่น ๆ

(4.1) สำเนาใบทะเบียนพาณิชย์ และ/หรือ สำเนาใบทะเบียนภาษีมูลค่าเพิ่ม (ภ.พ.20) พร้อมทั้งรับรองสำเนาถูกต้อง (ถ้ามี)

(4.2) เอกสารหลักฐานมูลค่าสุทธิของกิจการ

(1) ในกรณีผู้ยื่นข้อเสนอเป็นนิติบุคคล ให้ยื่นงบแสดงฐานะการเงินที่มีการรับรองแล้ว 1 ปีสุดท้ายก่อนวันยื่นข้อเสนอ โดยให้ยื่นขณะเข้าเสนอราคา

(2) ในกรณีผู้ยื่นข้อเสนอเป็นบุคคลธรรมดา ให้ยื่นหนังสือรับรองบัญชีเงินฝาก ไม่เกิน 90 วัน ก่อนวันยื่นข้อเสนอ โดยให้ยื่นขณะเข้าเสนอราคา และจะต้องแสดงหนังสือรับรองบัญชีเงินฝากที่มีมูลค่าดังกล่าวอีกครั้งหนึ่งในวันลงนามในสัญญา

(3) กรณีที่ผู้ยื่นข้อเสนอไม่มีมูลค่าสุทธิของกิจการและทุนจดทะเบียน หรือมีแต่ไม่เพียงพอที่จะเข้ายื่นข้อเสนอ ให้ยื่นสำเนาหนังสือรับรองวงเงินสินเชื่อ (สินเชื่อที่ธนาคารภายในประเทศหรือบริษัทเงินทุนหรือบริษัทเงินทุนหลักทรัพย์ที่ได้รับอนุญาตให้ประกอบกิจการเงินทุนเพื่อการพาณิชย์และประกอบธุรกิจค้าประกัน ตามประกาศของธนาคารแห่งประเทศไทย ตามรายชื่อบริษัทเงินทุนที่ธนาคารแห่งประเทศไทยแจ้งเวียนให้ทราบ โดยพิจารณาจากยอดเงินรวมของวงเงินสินเชื่อที่สำนักงานใหญ่รับรองหรือที่สำนักงานสาขารับรอง (กรณีได้รับมอบอำนาจจากสำนักงานใหญ่) ซึ่งออกให้แก่ผู้ยื่นข้อเสนอ นับถึงวันยื่นข้อเสนอไม่เกิน 90 วัน)

(5) บัญชีเอกสารส่วนที่ 1 ทั้งหมดที่ได้ยื่นพร้อมกับซองใบเสนอราคา

3.2 ส่วนที่ 2 อย่างน้อยต้องมีเอกสารดังต่อไปนี้

(1) แค็ตตาล็อกและหรือแบบรูปรายการละเอียดคุณลักษณะเฉพาะ

(2) หนังสือมอบอำนาจซึ่งปิดอากรแสตมป์ตามกฎหมายในกรณีที่ผู้เสนอราคามอบอำนาจให้บุคคลอื่นลงนามในใบเสนอราคาแทน

(3) บัญชีเอกสารส่วนที่ 2 ทั้งหมดที่ได้ยื่นพร้อมกับซองใบเสนอราคา

4. รายละเอียดคุณลักษณะเฉพาะและเงื่อนไขเฉพาะ

4.1 ขอบเขตงาน

4.1.1 อะไหล่ที่นำมาส่งมอบจะต้องเป็นของใหม่ ไม่เคยผ่านการใช้งานมาก่อน และต้องอยู่ในสภาพสมบูรณ์ ไม่ชำรุดเสียหาย และไม่เป็นอะไหล่ที่เสื่อมสภาพจากการเก็บรักษา หรือพ้นอายุการใช้งานตามที่ผู้ผลิตกำหนด

4.1.2 กรณีอะไหล่ที่กำหนดมีการ เลิกผลิต (Obsolete) หรือไม่สามารถจัดหาได้ ผู้จัดหาจะต้องนำเสนออะไหล่รุ่นที่ เทียบเท่าหรือดีกว่า พร้อมเอกสารรับรองจากผู้ผลิตหรือเจ้าของผลิตภัณฑ์ว่าอะไหล่ดังกล่าวสามารถใช้ทดแทนอะไหล่รุ่นเดิม และสามารถใช้งานร่วมกับอุปกรณ์เดิมของโครงการได้ โดยต้องได้รับความเห็นชอบจากผู้ว่าจ้างก่อนนำส่งมอบ

4.1.3 อะไหล่ที่นำมาส่งมอบจะต้องสามารถใช้งานร่วมกับอุปกรณ์และระบบที่ติดตั้งใช้งานอยู่ในโครงการรถไฟฟ้าชานเมือง (สายสีแดง) ได้ โดยไม่ต้องดัดแปลงอุปกรณ์ ระบบ หรือซอฟต์แวร์เดิม และไม่ส่งผลกระทบต่อประสิทธิภาพหรือความปลอดภัยของระบบ

ต้นฉบับ

4.1.4 รายละเอียดคุณลักษณะเฉพาะของอะไหล่และอุปกรณ์ให้เป็นไปตามเอกสาร EM3-SG-MN-0110 และ EM3-SG-MN-0210 และเอกสารดังกล่าวให้ถือเป็นส่วนหนึ่งของข้อกำหนดในการจัดหา

4.1.5 ผู้จัดหาจะต้องตรวจสอบและรับรองความถูกต้องของ Part Number, Model, Revision และรายละเอียดทางเทคนิค ของอะไหล่ที่นำส่งมอบให้ตรงตามรายการที่ผู้ว่าจ้างกำหนด และต้องสามารถตรวจสอบย้อนกลับถึงผู้ผลิตหรือแหล่งที่มาของอะไหล่ได้ ทั้งนี้ ผู้ว่าจ้างมีสิทธิตรวจสอบเอกสารและตัวอะไหล่ก่อนการตรวจรับ

4.2 คุณลักษณะเฉพาะ

4.2.1 Electric Parts จำนวน 5 ชุด

คุณลักษณะเฉพาะ

- ยี่ห้อ Voestalpine รุ่น UNISTAR HR EM
- Part No. C-606207
- ส่วนประกอบทางไฟฟ้าของอุปกรณ์ DLD-Unit
- ประกอบด้วย Detection Limit Switches ตรวจจับ Motor Limit Switches ด้านขวาเทียบเท่าหรือดีกว่าที่กำหนด
- ประกอบด้วย Detection Limit Switches ตรวจจับ Motor Limit Switches ด้านซ้ายเทียบเท่าหรือดีกว่าที่กำหนด
- ประกอบด้วย Position Limit Switch เทียบเท่าหรือดีกว่าที่กำหนด
- ประกอบด้วย Cut-off Limit Switch เทียบเท่าหรือดีกว่าที่กำหนด
- ประกอบด้วย Plug Coupler Connector เทียบเท่าหรือดีกว่าที่กำหนด

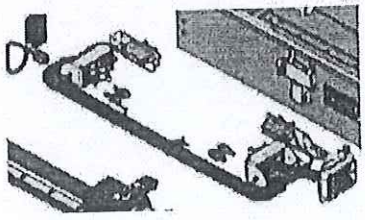

Electric Parts

ต้นฉบับ

4.2.2 Connecting Cable Locking-Power Unit 3.5m จำนวน 4 ชุด

คุณลักษณะเฉพาะ

- ยี่ห้อ Voestalpine รุ่น UNISTAR HR EM
- Part No. C-606431
- สายเชื่อมต่อ Controller Unit กับ DLD-Unit
- ความยาวสาย 3.5 เมตร

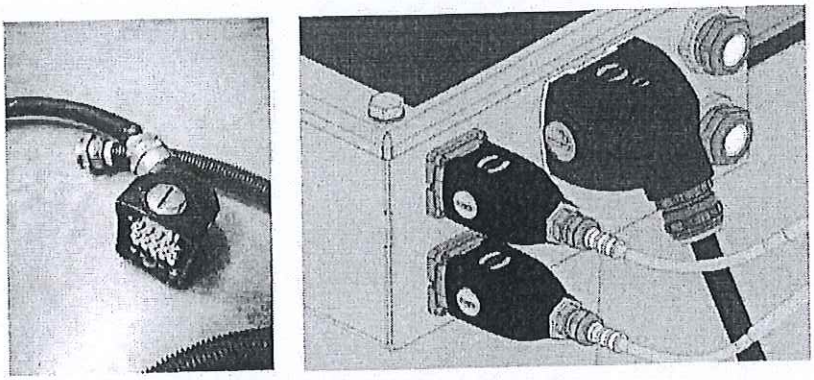

Connecting Cable Locking-Power Unit 3.5m

4.2.3 Power Unit จำนวน 3 ชุด

คุณลักษณะเฉพาะ

- ยี่ห้อ Voestalpine รุ่น UNISTAR HR EM
- Part No. C-606051
- รับไฟจากตู้จ่ายกำลังไฟฟ้าที่ ห้อง interlocking
- จ่ายไฟให้ประแจกลไฟฟ้าและควบคุมการทำงานของประแจกลไฟฟ้า
- ประกอบด้วย Frequency Converter Box เทียบเท่าหรือดีกว่าที่กำหนด
- ประกอบด้วย Terminal Connection เทียบเท่าหรือดีกว่าที่กำหนด
- ประกอบด้วย Cable Gland DW20 จำนวน 2 ชุด เทียบเท่าหรือดีกว่าที่กำหนด
- ประกอบด้วย Cable Gland DW25 จำนวน 2 ชุด เทียบเท่าหรือดีกว่าที่กำหนด

- ประกอบด้วย Plug connection สำหรับสัญญาณ Resolver ของมอเตอร์เทียบเท่าหรือดีกว่าที่กำหนด
- ประกอบด้วย Plug connection สำหรับแหล่งจ่ายกำลังไฟฟ้าของมอเตอร์เทียบเท่าหรือดีกว่าที่กำหนด
- มีจุดเชื่อมต่อ Grounding ของ Power Unit Box เทียบเท่าหรือดีกว่าที่กำหนด
- สามารถควบคุมแรงบิดมอเตอร์ได้เทียบเท่าหรือดีกว่าที่กำหนด
- สามารถควบคุมความเร็วมอเตอร์ได้เทียบเท่าหรือดีกว่าที่กำหนด
- สามารถควบคุมทิศทาง (Forward,Reverse) มอเตอร์ได้เทียบเท่าหรือดีกว่าที่กำหนด
- สามารถควบคุมมอเตอร์แบบซิงโครนัสและอะซิงโครนัสได้เทียบเท่าหรือดีกว่าที่กำหนด

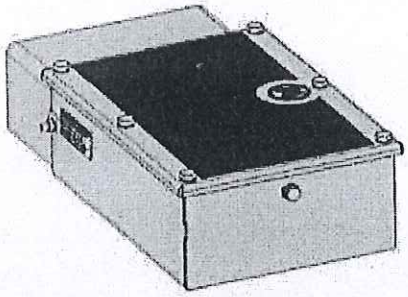

Power Unit

5. การเสนอราคา และกำหนดส่งมอบ

5.1 ผู้ยื่นข้อเสนอต้องเสนอราคาตามแบบที่กำหนด โดยไม่มีเงื่อนไขใด ๆ ทั้งสิ้น และจะต้องกรอกข้อความให้ถูกต้องครบถ้วน ลงลายมือชื่อของผู้ยื่นข้อเสนอให้ชัดเจน จำนวนเงินที่เสนอต้องระบุตรงกันทั้งตัวเลขและตัวหนังสือโดยไม่มีการขูดลบหรือแก้ไข หากมีการขูดลบ ตกเติม แก้ไข เปลี่ยนแปลง จะต้องลงลายมือชื่อผู้ยื่นข้อเสนอ พร้อมทั้งประทับตรา (ถ้ามี) กำกับไว้ด้วยทุกแห่ง

5.2 ผู้ยื่นข้อเสนอจะต้องเสนอราคาเป็นเงินบาท และเสนอราคาเพียงราคาเดียว โดยเสนอราคารวมหรือราคาต่อหน่วยหรือราคาต่อรายการ ตามเงื่อนไขที่ระบุไว้ท้ายใบเสนอราคาให้ถูกต้อง ทั้งนี้ ราคารวมที่เสนอจะต้องตรงกันทั้งตัวเลขและตัวหนังสือ ถ้าตัวเลขและตัวหนังสือไม่ตรงกันให้ถือตัวหนังสือเป็นสำคัญ โดย

คิดราคารวมทั้งสิ้น ซึ่งรวมค่าภาษีมูลค่าเพิ่ม และภาษีอากรอื่นๆ ค่าขนส่ง ค่าจดทะเบียน และค่าใช้จ่ายอื่นๆ ทั้งปวงจนกระทั่งส่งมอบพัสดุให้ ณ บริษัท รถไฟฟ้า ร.ฟ.ท. จำกัด

ราคาที่เสนอจะต้องเสนอกำหนดยืนราคา 90 วัน นับแต่วันยื่นข้อเสนอ โดยภายในกำหนดวันยืนราคา ผู้ยื่นข้อเสนอต้องรับผิดชอบราคาที่ตนได้เสนอไว้ และจะถอนการเสนอราคามิได้

5.3 ผู้ยื่นข้อเสนอจะต้องเสนอกำหนดเวลาส่งมอบพัสดุไม่เกิน 240 วัน นับถัดจากวันลงนามในสัญญาซื้อขาย

5.4 สถานที่ส่งมอบพัสดุ ณ แผนกพัสดุ บริษัท รถไฟฟ้า ร.ฟ.ท. จำกัด

6. การทำสัญญา

ผู้ขนะการยื่นข้อเสนอจะต้องทำสัญญากับ รฟฟท. ภายใน 7 วัน นับถัดจากวันที่ได้รับแจ้งและจะต้องวางหลักประกันสัญญาเป็นจำนวนเงินเท่ากับร้อยละ 5 ของราคาค่าจ้างที่ เสนอราคาได้ ให้ รฟฟท. ยึดถือไว้ในขณะทำสัญญา โดยใช้หลักประกันอย่างหนึ่งอย่างใด ดังต่อไปนี้

6.1 เงินสด

6.2 เช็คที่ธนาคารสั่งจ่ายให้แก่ การรถไฟแห่งประเทศไทย หรือ บริษัท รถไฟฟ้า ร.ฟ.ท. จำกัด โดยเป็นเช็คลงวันที่ที่ทำสัญญาหรือก่อนหน้านั้นไม่เกิน 3 วัน ทำการ

6.3 หนังสือค้ำประกันของธนาคารภายในประเทศ

6.4 หนังสือค้ำประกันของบรรษัทเงินทุนอุตสาหกรรมแห่งประเทศไทย หรือบริษัทเงินทุน หรือบริษัทเงินทุนหลักทรัพย์ ที่ได้รับอนุญาตให้ประกอบกิจการเงินทุนเพื่อการพาณิชย์และประกอบธุรกิจค้ำประกันตามประกาศของธนาคารแห่งประเทศไทย ซึ่งได้แจ้งชื่อเวียนให้ส่วนราชการต่าง ๆ ทราบแล้ว โดยอนุโลมให้ใช้ตามแบบหนังสือค้ำประกัน

6.5 พันธบัตรรัฐบาลไทย

หลักประกันนี้จะคืนให้โดยไม่มีดอกเบี้ย ภายใน 15 วัน นับถัดจากวันที่ผู้ขนะการ เสนอราคาพ้นจากข้อผูกพันตามสัญญาจ้างแล้ว

7. อัตราค่าปรับ

ค่าปรับ ให้คิดในอัตราร้อยละ 0.20 ต่อวัน

8. การรับประกันความชำรุดบกพร่อง

รับประกันความชำรุดบกพร่องของสิ่งของงานซื้อที่เกิดขึ้นภายในระยะเวลา 1 ปี นับถัดจากวันที่ รฟฟท. ได้รับมอบงาน โดยผู้ขายต้องรีบจัดการซ่อมแซมแก้ไขให้ใช้การได้ดีดังเดิมภายใน 30 วัน นับถัดจากวันที่ได้รับแจ้งความชำรุดบกพร่อง

9. การบริหารโครงการ

เพื่อให้โครงการนี้แล้วเสร็จภายในระยะเวลากำหนดและมีคุณภาพของงานที่ดี ดังนั้นผู้ยื่นข้อเสนอต้องดำเนินงานบริหารโครงการตามข้อกำหนด ดังนี้

9.1 ผู้ขายจะต้องเก็บรักษาข้อมูลของ บริษัท รถไฟฟ้า ร.ฟ.ท. จำกัด ข้อมูลที่ได้จากการศึกษาในโครงการไว้เป็นความลับ จะเปิดเผยให้ผู้อื่นทราบมิได้ และไม่นำไปใช้ในวัตถุประสงค์อื่นนอกเหนือจากการดำเนินการในโครงการนี้

9.2 บริษัท รถไฟฟ้า ร.ฟ.ท. จำกัด ขอสงวนสิทธิ์ที่จะกำหนดหรือร้องขอให้มีการแก้ไข และ/หรือปรับปรุงขอบเขตของงานใหม่ ในกรณีที่มีกฎหมายออกตามความในพระราชบัญญัติคุ้มครองข้อมูลส่วนบุคคล พ.ศ. 2562 รวมทั้งในกรณีที่ บริษัท รถไฟฟ้า ร.ฟ.ท. จำกัด เห็นว่ามีความจำเป็นหรือเหมาะสมอันเนื่องด้วยกฎระเบียบใด ๆ หรือนโยบายรัฐที่เปลี่ยนแปลงไป ซึ่งมีผลบังคับใช้ต่อ บริษัท รถไฟฟ้า ร.ฟ.ท. จำกัด

10. เกณฑ์การพิจารณาผลการยื่นข้อเสนอ

ในการพิจารณาผลการยื่นข้อเสนอครั้งนี้ รฟฟท. จะพิจารณาตัดสินโดยใช้เกณฑ์ราคา โดยพิจารณาจาก ราคารวม

11. การจ่ายเงิน

รฟฟท.จะจ่ายค่าพัสดุซึ่งได้รวมภาษีมูลค่าเพิ่มตลอดจนภาษีอากรอื่น ๆ และค่าใช้จ่ายทั้งปวงแล้วให้แก่ผู้ยื่นข้อเสนอที่ได้รับการคัดเลือกให้เป็นผู้ขาย เมื่อผู้ขายได้ปฏิบัติงานถูกต้องและครบถ้วนตามสัญญาและ รฟฟท. ได้ตรวจรับพัสดุไว้เรียบร้อยแล้ว กรณีที่ผู้ขายส่งมอบสิ่งของบางส่วนก่อน ในกรณีเช่นนี้ผู้ซื้อจะจ่ายเงินค่าสิ่งของให้แก่ผู้ขายตามจำนวนสิ่งของที่ได้นำส่งไว้ก่อนนั้น หลังดำเนินการตรวจรับพัสดุแล้วเสร็จ

12. การสงวนสิทธิ์

กรณีมีปัญหาใดๆ เกิดขึ้น ทั้งในช่วงการพิจารณาข้อเสนอ และดำเนินงานต่างๆ ภายหลังจากได้ทำสัญญากับผู้ยื่นข้อเสนอแล้ว บริษัท รถไฟฟ้า ร.ฟ.ท. จำกัดสงวนสิทธิ์ในการตัดสินวินิจฉัยชี้ขาดปัญหาที่เกิดขึ้นดังกล่าว และให้ถือว่าคำวินิจฉัยของบริษัท รถไฟฟ้า ร.ฟ.ท. จำกัดข้างต้นเป็นที่สิ้นสุดเด็ดขาดแล้ว ผู้ยื่นข้อเสนอตลอดจนผู้รับจ้างต้องยอมรับคำวินิจฉัยดังกล่าวโดยจะไม่โต้แย้ง หรือมีข้อแม้ใดๆ ทั้งสิ้น

เอกสารทั้งหมดที่ยื่นนี้ บริษัท รถไฟฟ้า ร.ฟ.ท. จำกัด สงวนสิทธิ์ที่จะไม่คืน ให้ถือเป็นเอกสารราชการ รวมทั้งยกเลิกการพิจารณาคัดเลือกเมื่อใดก็ได้ ซึ่งค่าใช้จ่ายใดๆ อันเกิดจากการยื่นเอกสารต่างๆ รฟฟท. จะไม่รับผิดชอบ รวมถึงที่ปรึกษาไม่มีสิทธิ์เรียกร้องค่าเสียหายใดๆ ทั้งสิ้น

รฟฟท.อาจประกาศยกเลิกการจัดซื้อในกรณีต่อไปนี้ได้ โดยที่ผู้ยื่นข้อเสนอจะเรียกร้องค่าเสียหายใดๆ จาก รฟฟท.ไม่ได้

(1) รฟฟท.มิได้รับการจัดสรรเงินที่จะใช้ในการจัดซื้อหรือที่ได้รับจัดสรรแต่ไม่เพียงพอที่จะทำการจัดซื้อครั้งนี้ต่อไป

(2) มีการกระทำที่เข้าลักษณะผู้ยื่นข้อเสนอที่ขนะการจัดจ้างหรือที่ได้รับการคัดเลือกมีผลประโยชน์ร่วมกัน หรือมีส่วนได้เสียกับผู้ยื่นข้อเสนอรายอื่น หรือขัดขวางการแข่งขันอย่างเป็นธรรม หรือสมยอมกันกับผู้ยื่นข้อเสนอรายอื่น หรือเจ้าหน้าที่ในการเสนอราคา หรือส่อว่ากระทำการทุจริตอื่นใดในการเสนอราคา

(3) การทำการจัดซื้อต่อไปอาจก่อให้เกิดความเสียหายแก่ รฟฟท.หรือกระทบต่อประโยชน์สาธารณะ

(4) กรณีอื่นในทำนองเดียวกับ (1) (2) หรือ (3) ตามที่กำหนดในกฎกระทรวง ซึ่งออกตามความในกฎหมายว่าด้วยการจัดซื้อจัดจ้างและการบริหารพัสดุภาครัฐ

ต้นฉบับ

3.3 อุปกรณ์ควบคุมการออกแบบ

อุปกรณ์ควบคุมประกอบด้วยอินเวอร์เตอร์แบบกระจายข้อมูลจากศูนย์กลางที่มีแหล่งจ่ายไฟและเทอร์มินัลสำหรับอินเวอร์เตอร์และ การส่งสัญญาณ

อินเวอร์เตอร์มีส่วนของกำลังไฟฟ้าที่รวมอยู่เพื่อให้สามารถทำงานได้โดยตรงในระบบไฟฟ้ากระแสสลับแบบ 3 เฟส

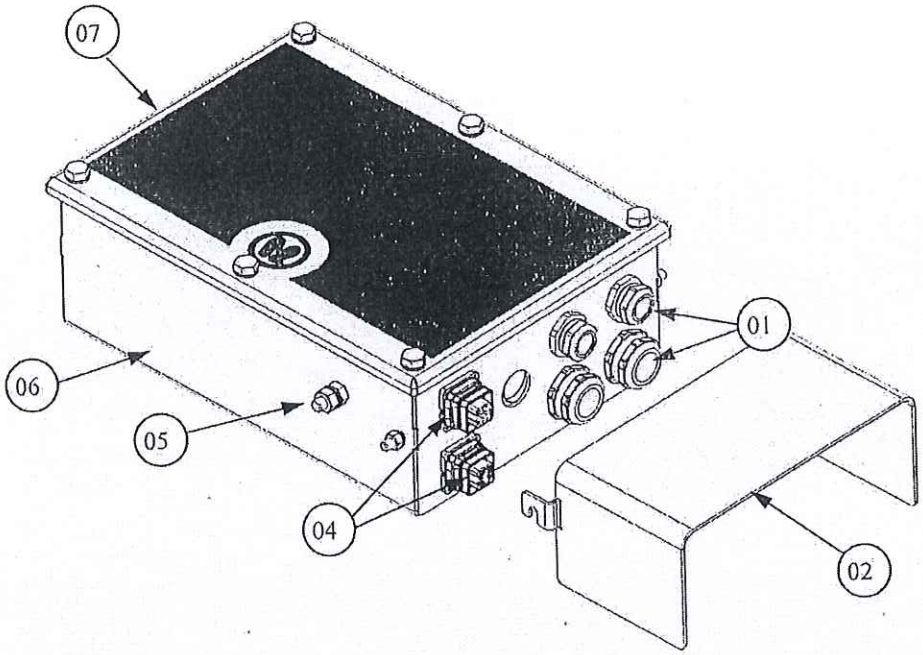

รูปภาพ 3-5: อุปกรณ์ควบคุม

01	เคเบิลแกรน	04	การเชื่อมต่อสายดิน
02	ฝาครอบป้องกัน	05	ฝาครอบสแตนเลสบัดกรี
03	การเชื่อมต่อปลั๊ก	06	ฝาปิด

อุปกรณ์มีฟังก์ชันการทำงานดังต่อไปนี้

- การควบคุมแรงบิด
- การควบคุมความเร็ว
- การควบคุมตำแหน่ง
- การควบคุมมอเตอร์แบบซิงโครนัสและอะซิงโครนัส

ต้นฉบับ

5.3 การเชื่อมต่อทางไฟฟ้า

5.3.1 สายไฟสัญญาณเชื่อมต่อ

ประแจกลไฟฟ้าจะถูกเชื่อมต่อเข้ากับอุปกรณ์ควบคุมผ่านสายไฟสัญญาณเชื่อมต่อ

5.3.2 สายไฟมอเตอร์

	หมายเหตุ
	สายเคเบิลมอเตอร์จะถูกยึดกับอุปกรณ์ DLD และเชื่อมต่อผ่านขั้วต่อปลั๊กเข้ากับอุปกรณ์ควบคุม

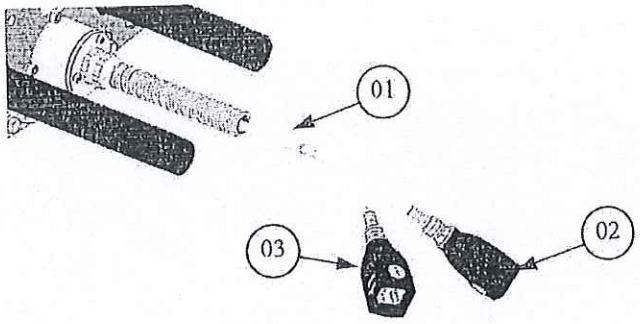

รูปภาพ 5-4: สายไฟมอเตอร์

01	สายไฟมอเตอร์	03	หัวต่อปลั๊ก "ST 2.2" (กำลังไฟฟ้า)
02	หัวต่อปลั๊ก "ST 2.1" (สัญญาณตัวแปลง)		

5.3.3 การเชื่อมต่อทางไฟฟ้าของประแจกลไฟฟ้า

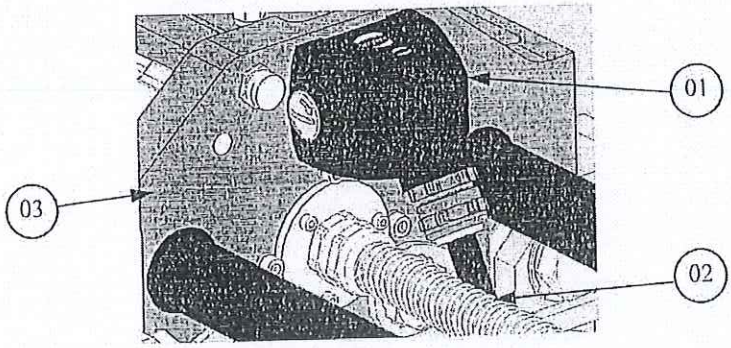

รูปภาพ 5-5: การเชื่อมต่อทางไฟฟ้าของ PM/Derail

01	หัวต่อปลั๊กของสายไฟเคเบิลเชื่อมต่อ C-604537	03	อุปกรณ์ DLD
02	สายไฟมอเตอร์ – การเชื่อมต่อโดยถาวรกับอุปกรณ์ DLD		

ต้นฉบับ

5.3.4 การเชื่อมต่อทางไฟฟ้าของอุปกรณ์ควบคุม

	หมายเหตุ
	ขั้วต่อ "ST 2.1" และ "ST 2.2" จะถูกเข้ารหัสกลไกเพื่อไม่ให้เกิดปฏิกิริยาคู่ควบแบบไขว้

สำหรับอินเทอร์เฟสระหว่างมอเตอร์ / อุปกรณ์ควบคุม มอเตอร์จะถูกติดตั้งโดยตรงกับประแจกลไฟฟ้าและเชื่อมต่อกับตัวแปลงสัญญาณ ความถี่ผ่านทางขั้วต่อปลั๊กเดี่ยว Harting Han-Yellock 15 จำนวน 2 ตัว ขั้วต่อ "ST 2.1" และ "ST 2.2" จะถูกเข้ารหัสกลไก เพื่อไม่ให้เกิดปฏิกิริยาคู่ควบแบบไขว้

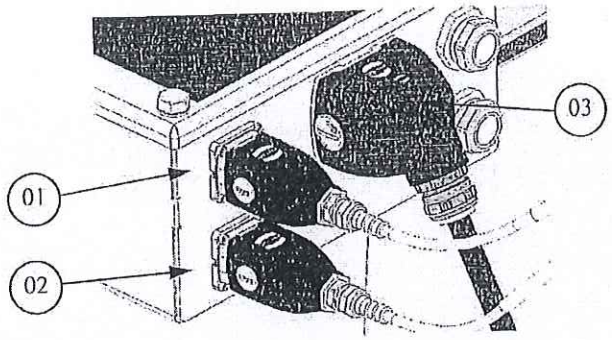

รูปภาพ 5-6: การเชื่อมต่อทางไฟฟ้าของอุปกรณ์ควบคุม

01	การเชื่อมต่อปลั๊ก "ST 2.1" (สัญญาณตัวแปลง)	03	หัวต่อปลั๊กของสายไฟเคเบิลเชื่อมต่อ C-604537
02	การเชื่อมต่อปลั๊ก "ST 2.2" (กำลังไฟฟ้า)		

5.4 แผนผังการเดินระบบไฟฟ้า

	หมายเหตุ
	สำหรับแผนผังการเดินระบบไฟฟ้าให้ดูจากเอกสารแนบ

ต้นฉบับ

5 การเชื่อมสัญญาณทางไฟฟ้า

5.1 ส่วนประกอบทางไฟฟ้าของอุปกรณ์ DLD

ขดลวดมอเตอร์จะถูกใช้งานตามตำแหน่งของเดือยหัวขับ

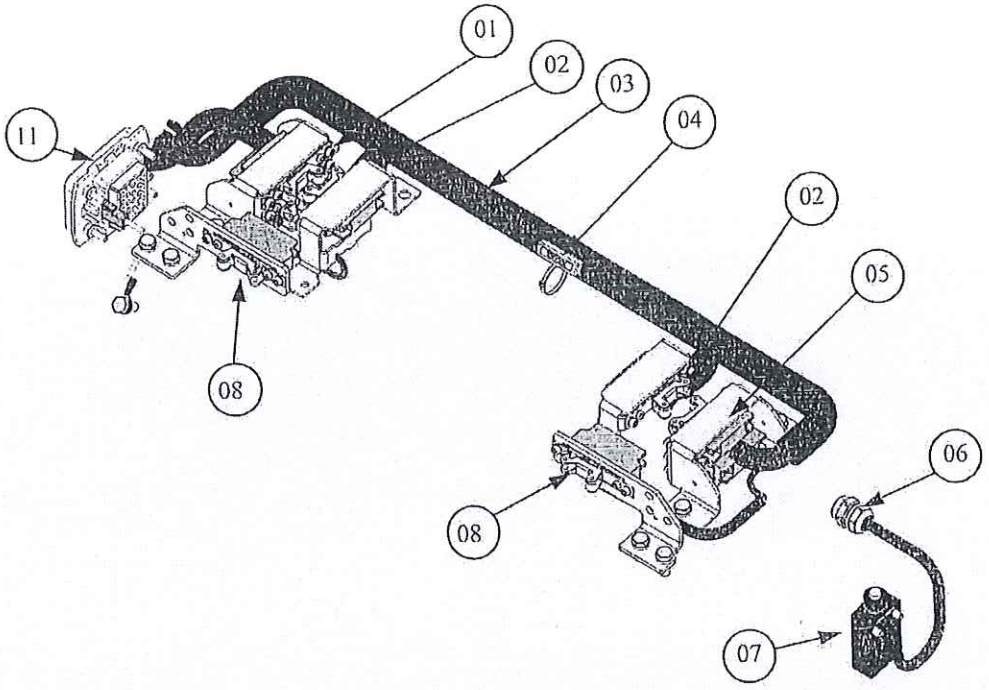

รูปภาพ 5-1: ส่วนประกอบทางไฟฟ้าของอุปกรณ์ DLD

01	ประแจตรวจจับ / ประแจมอเตอร์ด้านขวา	06	เคเบิลแกรน
02	การตรึงสายไฟเคเบิล	07	สวิตช์ตัดการทำงาน
03	สายรัดสายไฟ	08	สวิตช์จำกัดระยะทาง
04	การติดฉลากสายเคเบิล	09	ตัวเชื่อมหัวต่อปลั๊ก
05	ประแจตรวจจับ / ประแจมอเตอร์ ด้านซ้าย		

ต้นฉบับ

1.2.1. Dimension Power Unit

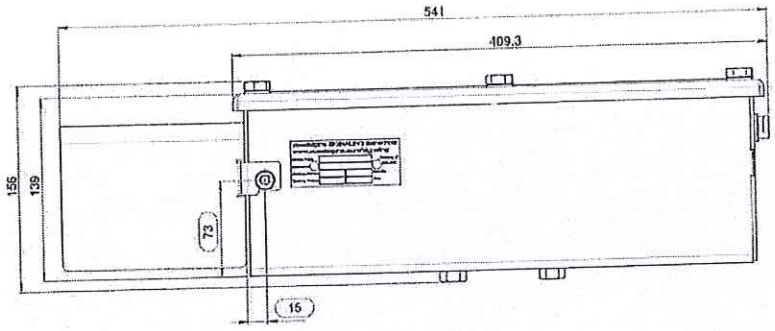

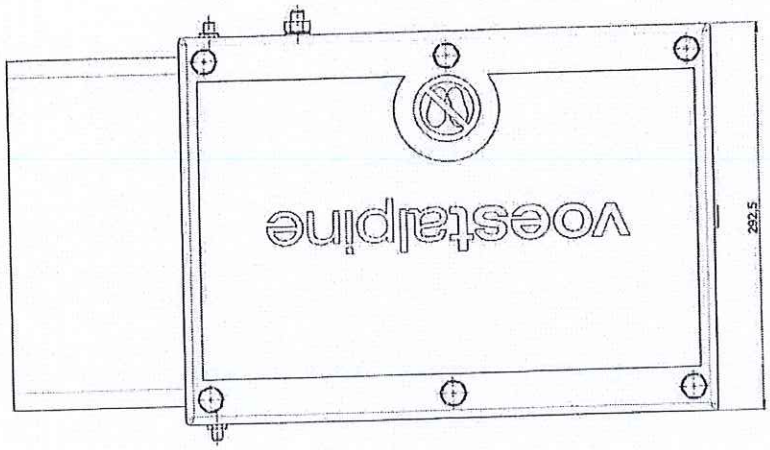

Figure 4: Dimension Power Unit

© by voestalpine SIGNALING Sainerholz GmbH, Oberahrer Str. 9, 56244 Ötzingen-Sainerholz, Germany

ต้นฉบับ

1.3. Electrical Parts of the Power Unit

	**Danger!**
	Danger to life because of high voltage electricity on the installations.
	Obey the warning notices in this handbook and on the product.

1.3.1. Overview

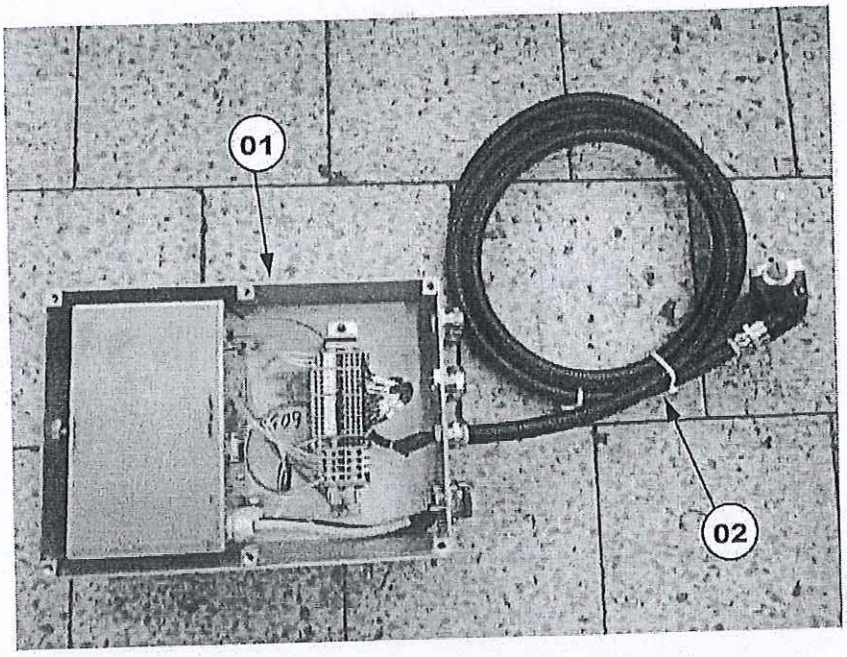

Figure 5: Electrical Parts of the Power Unit - 1

01	Power Unit	02	Cable C-606431 – interface terminal/point machine detection circuit

© by voestalpine SIGNALING Sainerholz GmbH, Oberahrer Str. 9, 56244 Ötzingen-Sainerholz, Germany

ต้นฉบับ

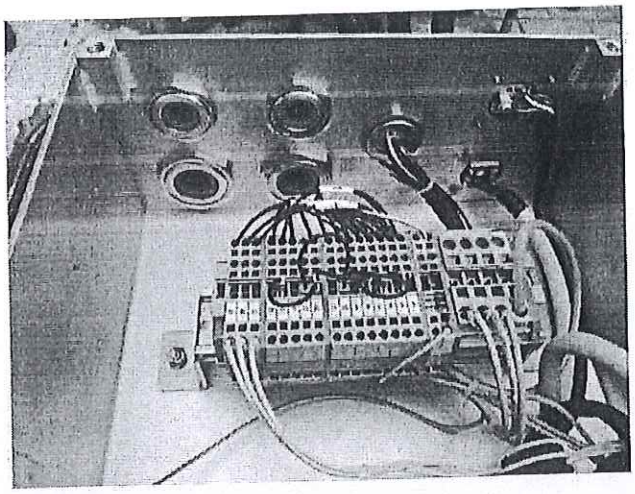

Figure 8: Wiring of Power Unit – View 2

For the wiring also refer to wiring diagram C-606205.

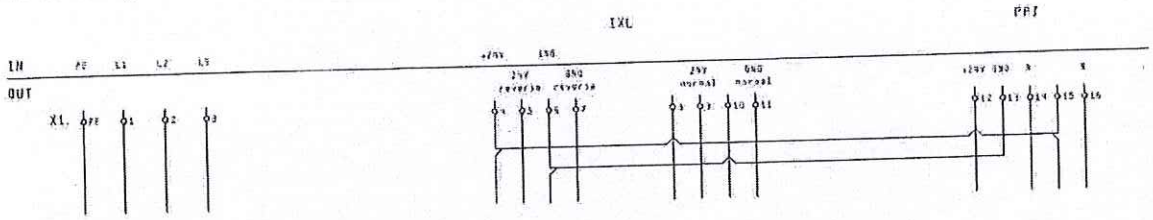

Figure 9: Terminals Connection

1.3.2.1. Identification of Terminals

All terminals are marked by permanent identification labels with wires having a permanent identification label as well. A precise identification is guaranteed at any time.

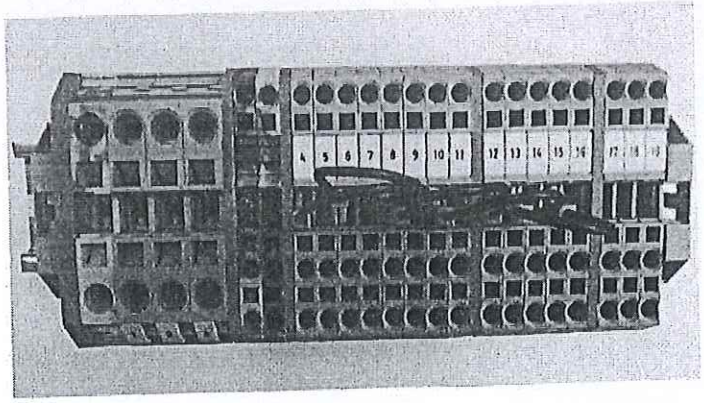

Figure 10: Identification of Terminals

© by voestalpine SIGNALING Sainerholz GmbH, Oberahrer Str. 9, 56244 Ötzingen-Sainerholz, Germany

ต้นฉบับ

1.3.2. Wiring of Power Unit

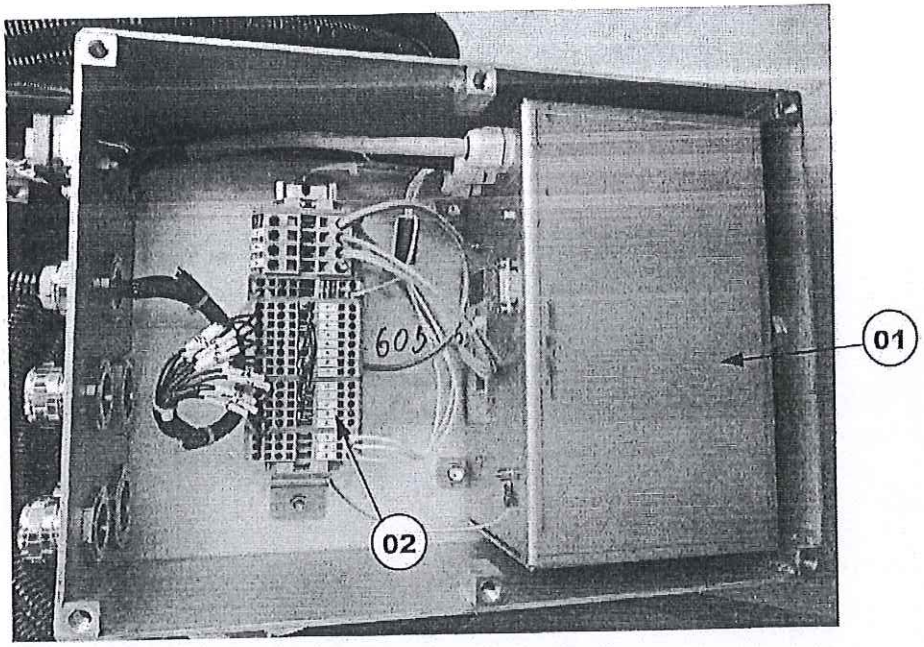

Figure 6: Wiring of Power Unit – Overview

01	Frequency Converter Box	02	Terminal

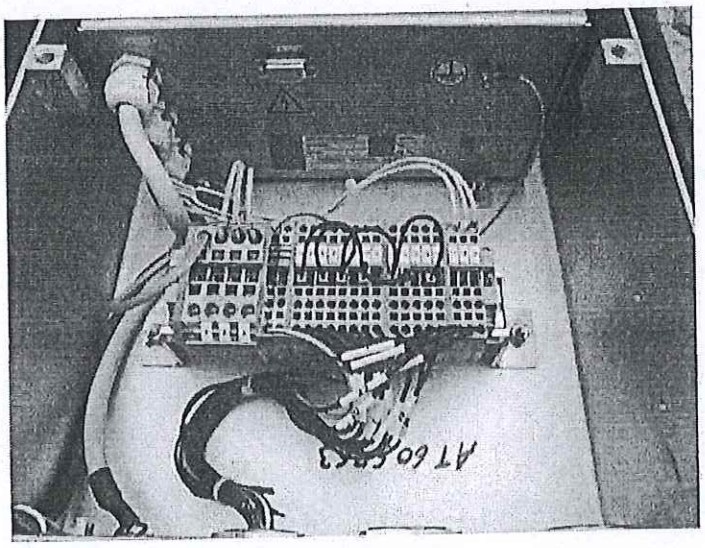

Figure 7: Wiring of Power Unit – View 1

© by voestalpine SIGNALING Sainerholz GmbH, Oberahrer Str. 9, 56244 Ötzingen-Sainerholz, Germany

ต้นฉบับ

1.3.2.2. Electrical Connections/Cable Glands

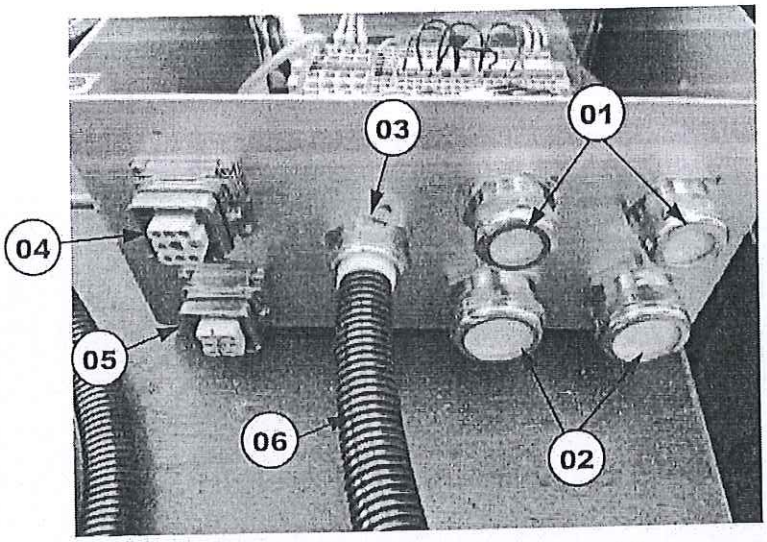

Figure 11: Electrical Connections/Cable Glands

01	Cable Gland M32 (for PPI cable)	04	Plug connection "ST 2.1" for motor cable 1 (Resolver Signal)
02	Cable Glands M40 (for Inlet Cable of Operator)	05	Plug connection "ST 2.2" for motor cable 2 (Power)
03	Cable Gland M32 for Cable of Detection Switches	06	Cable of Detection Switches (C-606431)

© by voestalpine SIGNALING Sainerholz GmbH, Oberahrer Str. 9, 56244 Ötzingen-Sainerholz, Germany

ต้นฉบับ

1.3.2.3. Pin assignment "ST 2.1" and "ST 2.2"

Plug Connections "ST 2.1" and "ST 2.2" are for connection of the motor cable. The motor cable is fixed to the electric motor of the Drive-, Locking-, and Detection Unit (DLD-Unit). The motor cable is split into 2 plug couplers (motor cable 1 and motor cable 2) which are connected to Plug Sockets "ST 2.1" and "ST 2.2".

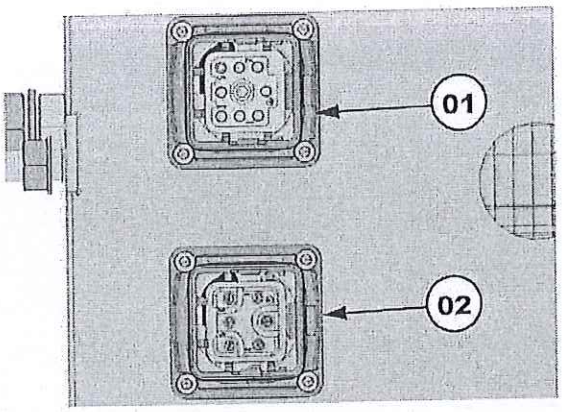

Figure 12: Pin assignment "ST 2.1" and "ST 2.2"

01	Plug connection "ST 2.1" for motor cable 1 (Resolver Signal)	02	Plug connection "ST 2.2" for motor cable 2 (Power)

1.3.3. Fixation of Electrical Parts

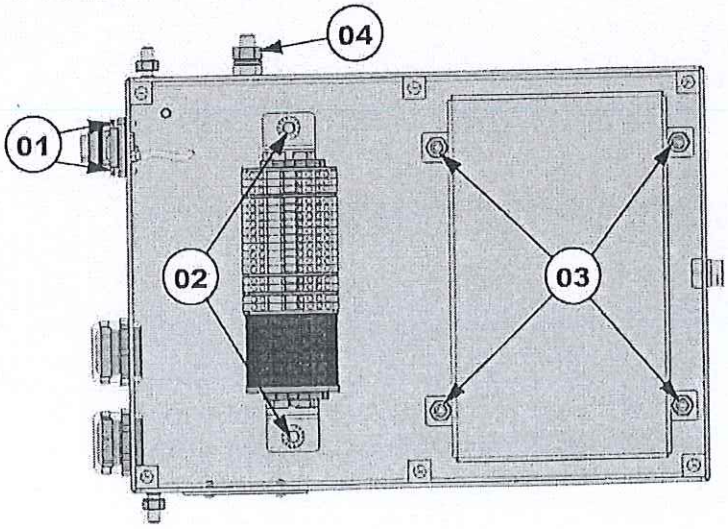

Figure 13: Fixation of Electrical Parts

01	2x4 Fixation Screws for Plug Connectors	03	4 Fixation Screws for Fixation of Frequency Converter Box
02	2 Fixation Screws for Terminal Fixation	04	Grounding Connection

© by voestalpine SIGNALING Sainerholz GmbH, Oberahrer Str. 9, 56244 Ötzingen-Sainerholz, Germany

ต้นฉบับ

1.4. Connecting Cables

	Danger!
	Danger to life because of high voltage electricity on the installations.
	Obey the warning notices in this handbook and on the product.

1.4.1. Connecting Cable for Detection Switches

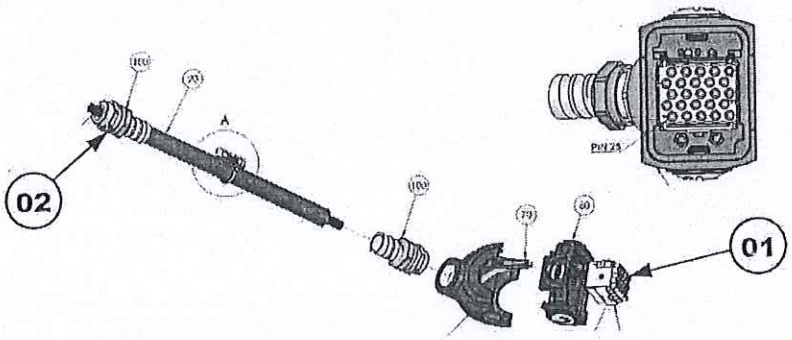

Figure 14: Connecting Cable for Detection Switches

01	Plug Coupler connected to the Drive-, Locking-, and Detection Unit (DLD-Unit)	02	Connection to Cable Inlet of Detection Switches at the Controller Unit

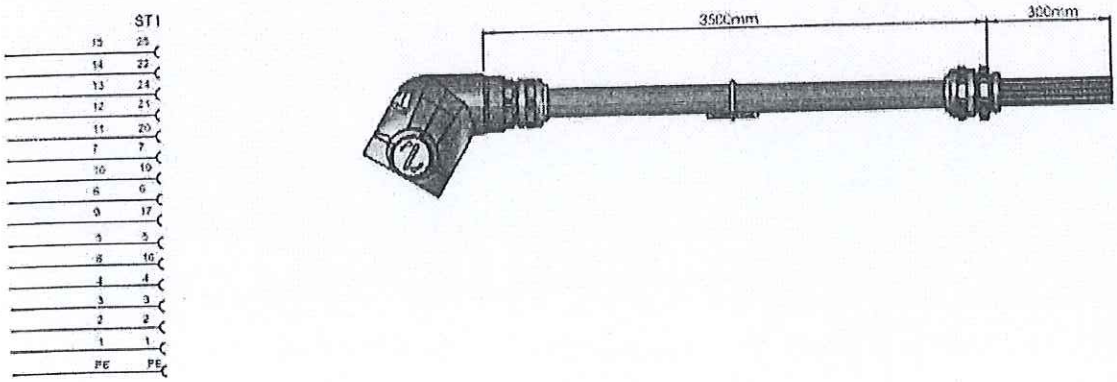

Figure 15: Connecting Cable – Length and Wiring

© by voestalpine SIGNALING Sainerholz GmbH, Oberahrer Str. 9, 56244 Ötzingen-Sainerholz, Germany

ต้นฉบับ

1.4.2. Motor Cable

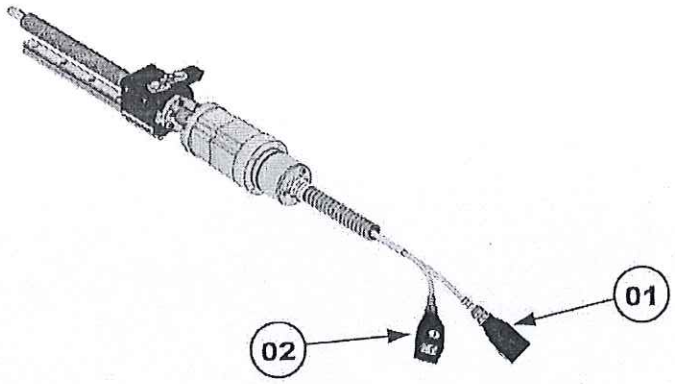

Figure 16: Identification of Terminals

01	Motor Cable 1 to Plug Connection "ST 2.1"	02	Motor Cable 2 to Plug Connection "ST 2.2"

© by voestalpine SIGNALING Sainerholz GmbH, Oberahrer Str. 9, 56244 Ötzingen-Sainerholz, Germany

ต้นฉบับ

2. Wiring Diagram C-606205

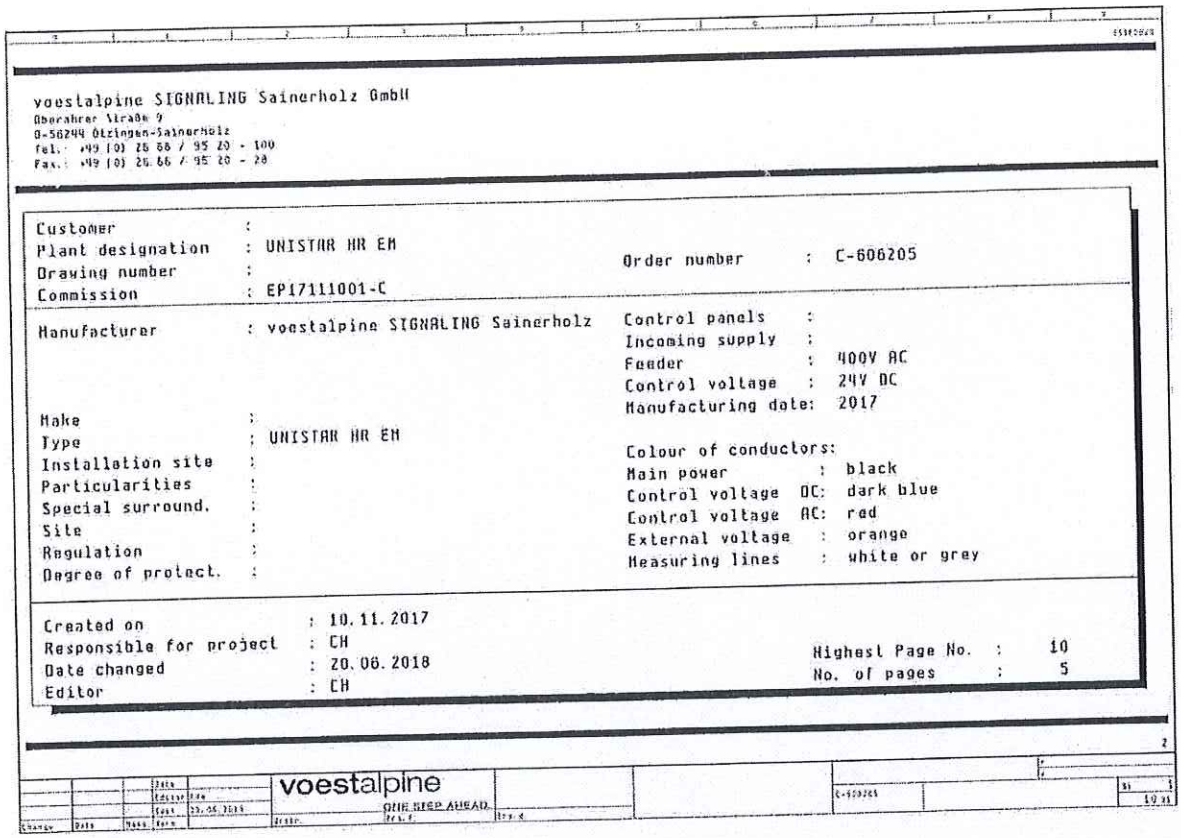

voestalpine SIGNALING Sainerholz GmbH
Oberahrer Straße 9
D-56244 Ötzingen-Sainerholz
Tel.: +49 (0) 26 86 / 95 20 - 100
Fax.: +49 (0) 26 86 / 95 20 - 28

Customer	:		
Plant designation	: UNISTAR HR EM	Order number	: C-606205
Drawing number	:		
Commission	: EP17111001-C		
Manufacturer	: voestalpine SIGNALING Sainerholz	Control panels	:
		Incoming supply	:
		Feeder	: 400V AC
		Control voltage	: 24V DC
		Manufacturing date:	2017
Make	:		
Type	: UNISTAR HR EM		
Installation site	:	Colour of conductors:	
Particularities	:	Main power	: black
Special surround.	:	Control voltage DC:	dark blue
Site	:	Control voltage AC:	red
Regulation	:	External voltage	: orange
Degree of protect.	:	Measuring lines	: white or grey

Created on	: 10.11.2017		
Responsible for project	: CH		
Date changed	: 20.06.2018	Highest Page No.	: 10
Editor	: CH	No. of pages	: 5

voestalpine ONE STEP AHEAD.

© by voestalpine SIGNALING Sainerholz GmbH, Oberahrer Str. 9, 56244 Ötzingen-Sainerholz, Germany

ต้นฉบับ

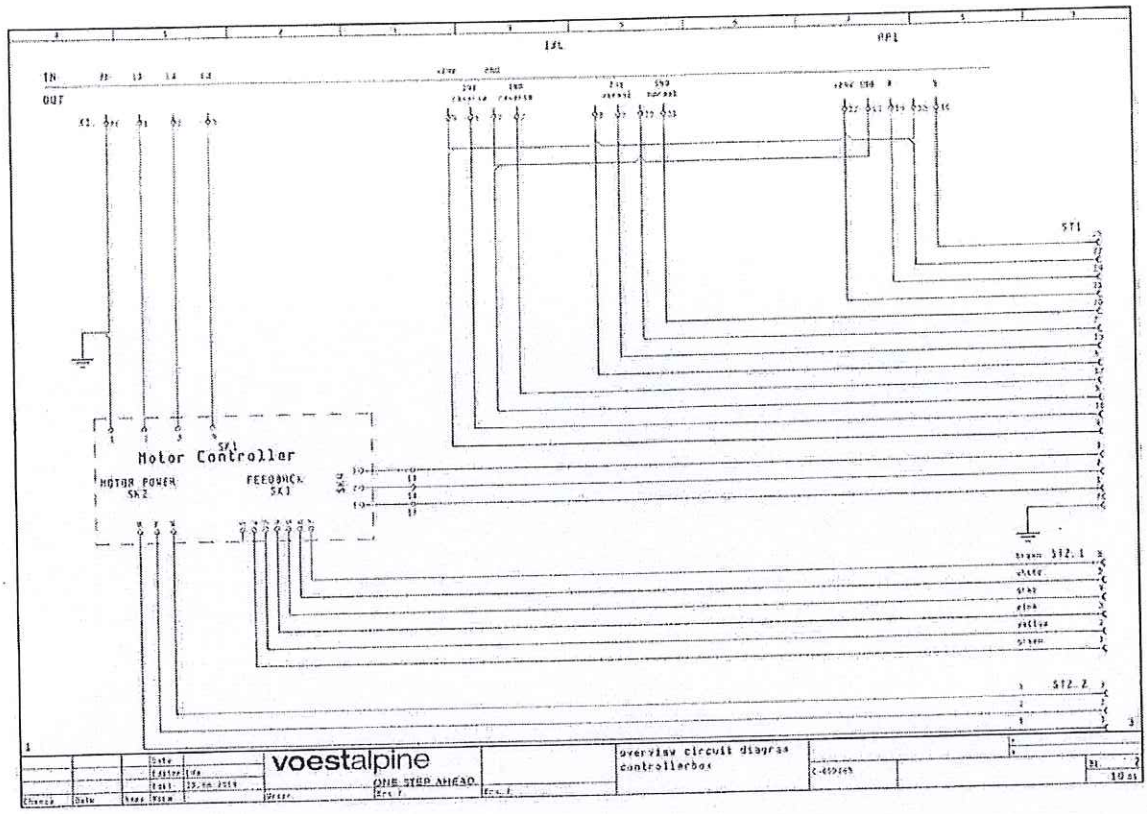

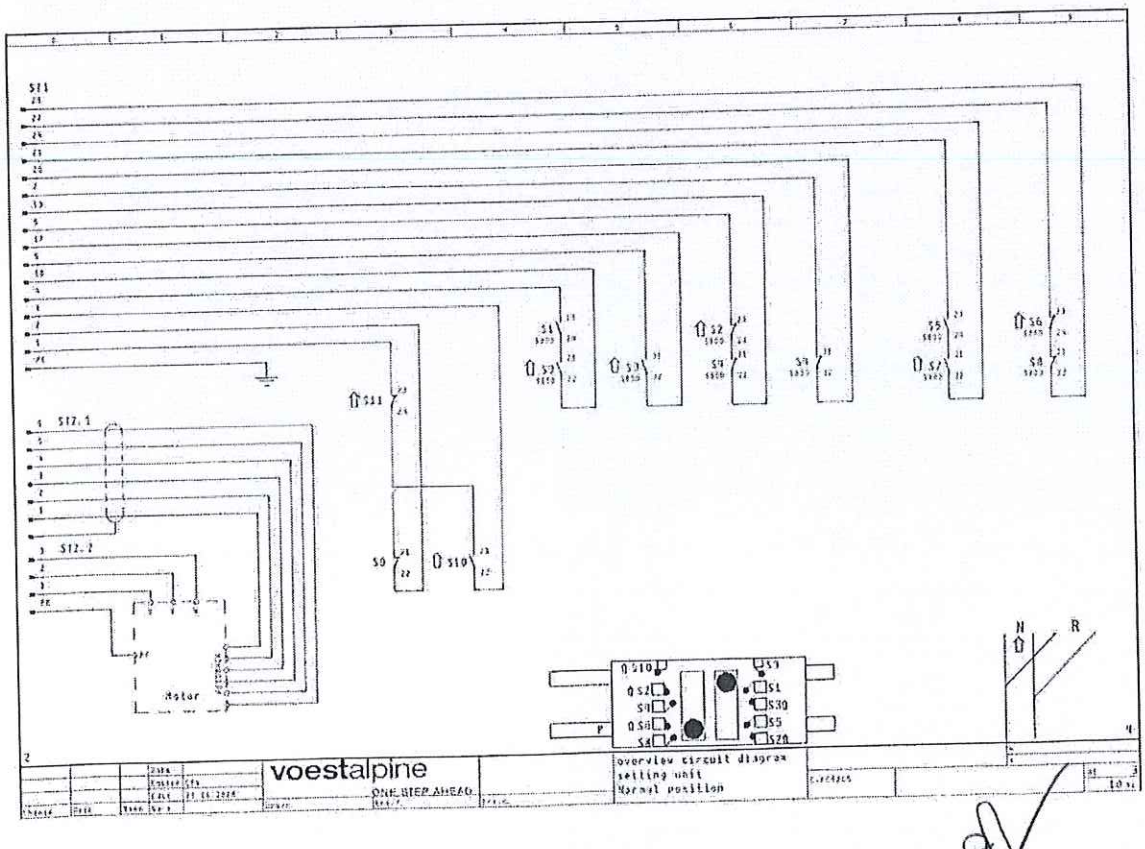

© by voestalpine SIGNALING Sainerholz GmbH, Oberahrer Str. 9, 56244 Ötzingen-Sainerholz, Germany

ต้นฉบับ

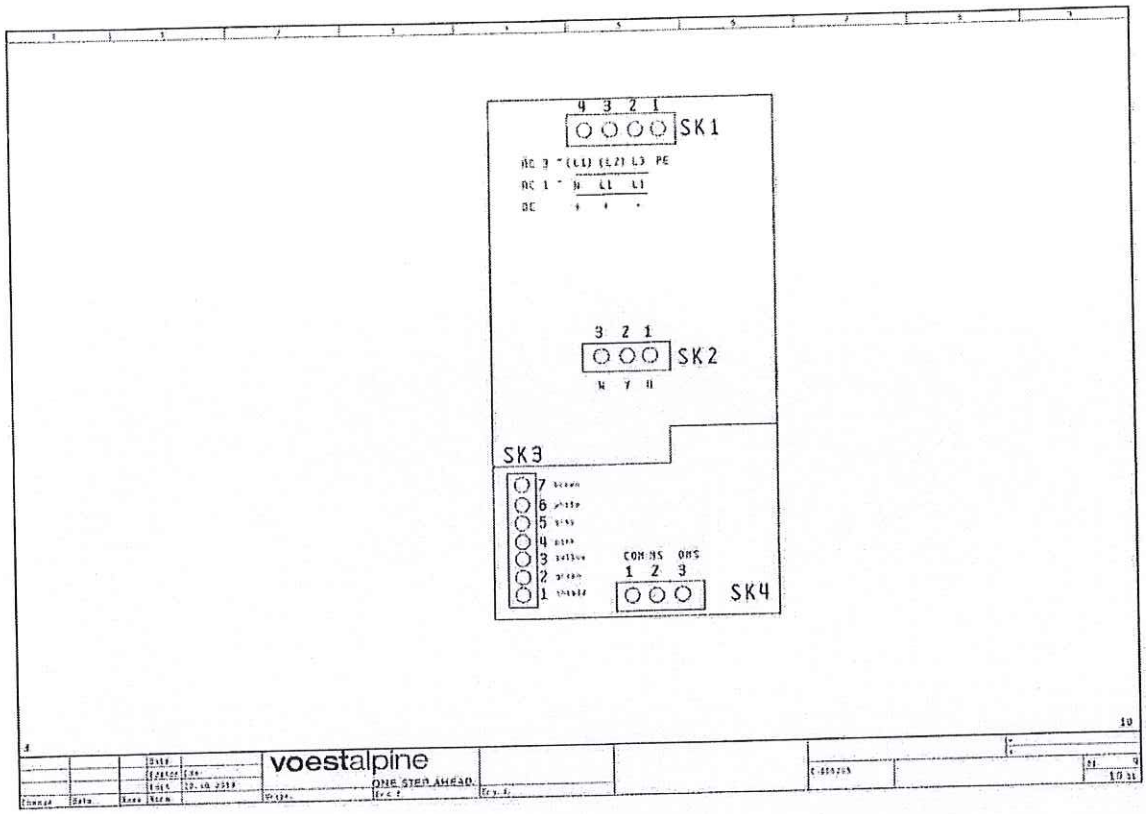

© by voestalpine SIGNALING Sainerholz GmbH, Oberahrer Str. 9, 56244 Ötzingen-Sainerholz, Germany

ต้นฉบับ

ใบเสนอราคาซื้อโดยวิธีเฉพาะเจาะจง

เรียน **หัวหน้าหน่วยงานของรัฐ**

๑. ข้าพเจ้า บริษัท เอส.ที.มาสเตอร์เทค จำกัด อาคารสำนักงานใหญ่ตั้งอยู่เลขที่ ๔๘๑/๑๑ ซอย จรัญสนิทวงศ์ ๓๗ ถนน จรัญสนิทวงศ์ แขวง บางขุนศรี เขต บางกอกน้อย จังหวัด กรุงเทพมหานคร โทรศัพท์ ๐๒-๘๖๔๕๒๑๑ โดย นางสาวพรทิพย์ ตรีระเกษมศรี ผู้ลงนามข้างท้ายนี้ ได้พิจารณาเงื่อนไขต่างๆ ในเอกสารซื้อโดยวิธีเฉพาะเจาะจง และเอกสารเพิ่มเติม (ถ้ามี) เลขที่ รฟท.ฉ/๖๙๐๐๓๔ โดยตลอดและยอมรับข้อกำหนดและเงื่อนไขนั้นแล้ว
รวมทั้งรับรองว่าข้าพเจ้าเป็นผู้มีคุณสมบัติครบถ้วนตามที่กำหนด และไม่เป็นผู้ทิ้งงานของหน่วยงานของรัฐ

๒. ข้าพเจ้าขอเสนอรายการพัสดุ รวมทั้งบริการ ซึ่งกำหนดไว้ในเอกสารซื้อโดยวิธีเฉพาะเจาะจง ดังต่อไปนี้

ลำดับที่	รายการ	ราคาต่อหน่วย	จำนวน	รวมเป็นเงิน(บาท)	กำหนดส่งมอบ
๑	อะไหล่สำรองคงคลังระบบประแจกลไฟฟ้า	-	๓.๐๐ รายการ	๑,๙๕๒,๔๒๙.๐๐	๒๔๐
		รวมเป็นเงินทั้งสิ้น		๑,๙๕๒,๔๒๙.๐๐	

(หนึ่งล้านเก้าแสนห้าหมื่นสองพันสี่ร้อยยี่สิบเก้าบาทถ้วน)
ซึ่งเป็นราคาที่รวมภาษีมูลค่าเพิ่มรวมทั้งภาษีอากรอื่น และค่าใช้จ่ายทั้งปวงไว้ด้วยแล้ว

๓. ข้าพเจ้าจะยืนคำเสนอราคานี้เป็นระยะเวลา ๑๑๐ วัน ตั้งแต่วันยื่นข้อเสนอ และอื่น ๆอาจรับคำเสนอนี้ ณ เวลาใดก็ได้ก่อนที่จะครบกำหนดระยะเวลาดังกล่าว หรือระยะเวลาที่ได้ยืดออกไปตามเหตุผลอันสมควรที่อื่น ๆร้องขอ

๔. ข้าพเจ้ารับรองว่าจะส่งมอบงานซื้อตามเงื่อนไขที่เอกสารซื้อโดยวิธีเฉพาะเจาะจงกำหนดไว้

๕. ในกรณีที่ข้าพเจ้าได้รับการพิจารณาให้เป็นผู้ได้รับการคัดเลือก ข้าพเจ้ารับรองที่จะ

๕.๑ ทำสัญญาตามแบบสัญญาซื้อขายแนบท้ายเอกสารซื้อโดยวิธีเฉพาะเจาะจง หรือตามที่สำนักงานอัยการสูงสุดได้แก้ไขเพิ่มเติมแล้ว กับอื่น ๆภายใน ๗ วัน นับถัดจากวันที่ได้รับหนังสือให้ไปทำสัญญา

๕.๒ มอบหลักประกันการปฏิบัติตามสัญญา ตามที่ระบุไว้ในข้อ ๑.๔ (๑) ของเอกสารซื้อโดยวิธีเฉพาะเจาะจง ให้แก่อื่น ๆ ขณะที่ได้ลงนามในสัญญาเป็นจำนวนร้อยละ ๕.๐ ของราคาตามสัญญาที่ได้ระบุ ไว้ในใบเสนอราคานี้เพื่อเป็นหลักประกันการปฏิบัติตามสัญญาโดยถูกต้องและครบถ้วน

หากข้าพเจ้าไม่ปฏิบัติให้ครบถ้วนตามที่ระบุไว้ใน ข้อ ๕.๑ และ/หรือ ข้อ ๕.๒ ดังกล่าวข้างต้น ข้าพเจ้ายอมชดใช้ค่าเสีย หายใด ๆ ที่อาจมีแก่อื่น ๆและอื่น ๆ อาจดำเนินการจัดซื้อโดยวิธีเฉพาะเจาะจงใหม่ก็ได้

๖. ข้าพเจ้ายอมรับว่าอื่น ๆไม่มีความผูกพันที่จะรับคำเสนอนี้ หรือใบเสนอราคาใด ๆ

ต้นฉบับ

รวมทั้งไม่ต้องรับผิดชอบ ในค่าใช้จ่ายใด ๆ อันอาจเกิดขึ้นในการที่ข้าพเจ้าได้เข้ายื่นขอเสนอครั้งนี้

๗. บรรดาหลักฐานประกอบการพิจารณา เช่น ตัวอย่าง (sample) แคตาล็อก รายละเอียดคุณลักษณะเฉพาะ (specifications) พร้อมใบเสนอราคา ซึ่งข้าพเจ้าได้ลงไว้ในระบบการจัดซื้อจัดจ้างภาครัฐด้วยอิเล็กทรอนิกส์ ข้าพเจ้ายินยอมมอบให้อื่น ๆไว้เป็นเอกสารและทรัพย์สินของอื่น ๆ

สำหรับตัวอย่างที่เหลือหรือไม่ใช้แล้ว ซึ่งอื่น ๆส่งคืนให้ข้าพเจ้าจะไม่เรียกร้องค่าเสียหายใด ๆ ที่เกิดขึ้นกับตัวอย่างนั้น

๘. ข้าพเจ้าได้ตรวจทานตัวเลขและตรวจสอบเอกสารต่าง ๆ ที่ได้ยื่นพร้อมใบเสนอราคานี้โดยละเอียดแล้วและเข้าใจดีว่า อื่น ๆไม่ต้องรับผิดชอบใด ๆ ในความผิดพลาดหรือตกหล่น

๙. ใบเสนอราคานี้ได้ยื่นเสนอโดยบริสุทธิ์ยุติธรรม และปราศจากกลฉ้อฉล หรือการสมรู้ร่วมคิดกัน โดยไม่ชอบด้วยกฎหมายกับบุคคลใดบุคคลหนึ่ง หรือหลายบุคคล หรือกับห้างหุ้นส่วน บริษัทใด ๆ ที่ได้ยื่นข้อเสนอในคราวเดียวกัน

เสนอมา ณ วันที่ ๒๙ ตุลาคม ๒๕๖๙

พรทิพย์ ตรีระเกษมศรี
(นางสาวพรทิพย์ ตรีระเกษมศรี)
ผู้มีอำนาจลงนาม หรือ ผู้รับมอบอำนาจ

เลขที่โครงการ ๖๙๑๐๙๑๐๘๙๑๑
ใบเสนอราคาเลขที่ ๖๙๑๐๑๘๒๐๐๐๑๓๐๐
เลขประจำตัวผู้เสียภาษี ๐๑๐๕๕๕๖๐๖๗๐๘๑
รหัสอ้างอิง OTP GJNS
วันและเวลาที่จัดทำ ๒๙ ตุลาคม ๒๕๖๙ เวลา ๑๐:๑๙:๓๖ น.

ต้นฉบับ

บริษัท เอส.ที.มาสเตอร์เทค จำกัด
S.T.MASTERTECH COMPANY LIMITED

481/11 ถนนจรัญสนิทวงศ์ แขวงบางขุนศรี เขตบางกอกน้อย กรุงเทพฯ 10700 โทร. 0-2864-5211-2 แฟกซ์: 0-2418-2666
481/11 JARANSANITWONG ROAD, BANGKHUNSRI BANGKOKNOI BANGKOK 10700 TEL. 0-2864-5211-2 FAX : 0- 2418-2666

ST/SRTET.Q0114/70

วันที่ 29 ตุลาคม พ.ศ.2569

เรื่อง เสนอราคางานจัดซื้ออะไหล่สำรองคงคลังสำหรับระบบประแจกลไฟฟ้า

เรียน บริษัท รถไฟฟ้า ร.ฟ.ท. จำกัด

บริษัท เอส.ที.มาสเตอร์เทค จำกัด มีความยินดีที่จะเสนอราคางานจัดซื้ออะไหล่สำรองคงคลังสำหรับระบบประแจกลไฟฟ้าให้กับ บริษัท รถไฟฟ้า ร.ฟ.ท. จำกัด ได้พิจารณา โดยมีรายละเอียดดังนี้

ลำดับ	รายการ	จำนวน	ราคาต่อหน่วย	ราคารวมทั้งสิ้น
1	Electric Parts	5	95,980.00	479,900.00
2	Connecting Cable Locking-Power Unit 3.5m	4	39,200.00	156,800.00
3	Power Unit	3	396,000.00	1,188,000.00
ราคารวม				1,824,700.00
vat				127,729.00
ราคารวมทั้งสิ้น				1,952,429.00

ทางบริษัทฯหวังเป็นอย่างยิ่งว่าจะได้รับการพิจารณาจากท่าน

จึงเรียนมาเพื่อโปรดพิจารณาใบเสนอราคา

ขอแสดงความนับถือ

บริษัท เอส.ที.มาสเตอร์เทค จำกัด S.T.MASTERTECH CO., LTD.

พรทิพย์ ตรีระเกษมศรี

(กรรมการผู้จัดการ)

ต้นฉบับ

บริษัท เอส.ที.มาสเตอร์เทค จำกัด
S.T.MASTERTECH COMPANY LIMITED

481/11 ถนนจรัญสนิทวงศ์ แขวงบางขุนศรี เขตบางกอกน้อย กรุงเทพฯ 10700 โทร. 0-2864-5211-2 แฟกซ์: 0-2418-2666
481/11 JARANSANITWONG ROAD, BANGKHUNSRI BANGKOKNOI BANGKOK 10700 TEL. 0-2864-5211-2 FAX : 0- 2418-2666

ST/SRTET.Q0116/70

วันที่ 29 ตุลาคม พ.ศ. 2569

เรื่อง ยืนยันราคางานจัดซื้ออะไหล่สำรองคงคลังสำหรับระบบประแจกลไฟฟ้า

เรียน บริษัท รถไฟฟ้า ร.ฟ.ท. จำกัด

ตามที่ทางบริษัท เอส.ที.มาสเตอร์เทค จำกัด ได้ยื่นเสนอราคางานจัดซื้ออะไหล่สำรองคงคลังสำหรับระบบประแจกลไฟฟ้าไปแล้วนั้น และทาง บริษัท รถไฟฟ้า ร.ฟ.ท.จำกัด ได้ขอต่อรองราคามานั้น ทางบริษัทฯขอเรียนให้ทราบว่าทางบริษัทฯไม่สามารถปรับลดราคาลงได้ เนื่องจากราคาที่เสนอเป็นราคาต่ำสุด ในการนี้จึงขอยืนยันราคางานซื้ออะไหล่สำรองคงคลังสำหรับระบบประแจกลไฟฟ้าในราคา 1,952,429.00 บาท รวมภาษีมูลค่าเพิ่มแล้ว

ลำดับ	รายการ	จำนวน	ราคาต่อหน่วย	ราคารวมทั้งสิ้น
1	Electric Parts	5	95,980.00	479,900.00
2	Connecting Cable Locking-Power Unit 3.5m	4	39,200.00	156,800.00
3	Power Unit	3	396,000.00	1,188,000.00
ราคารวม				1,824,700.00
vat				127,729.00
ราคารวมทั้งสิ้น				1,952,429.00

ทางบริษัทฯหวังเป็นอย่างยิ่งว่าจะได้รับการพิจารณาจากท่าน

จึงเรียนมาเพื่อโปรดพิจารณาใบเสนอราคา

ขอแสดงความนับถือ

บริษัท เอส.ที.มาสเตอร์เทค จำกัด S.T.MASTERTECH CO., LTD.

พรทิพย์ ตรีระเกษมศรี

(กรรมการผู้จัดการ)

ต้นฉบับ

S.T.MASTERTECH Co.,Ltd.

ตารางเปรียบเทียบข้อกำหนดงานซื้ออะไหล่สำรองคงคลังระบบประแจกลไฟฟ้า

ลำดับที่	รายละเอียดที่กำหนด	รายละเอียดที่เสนอ
	ขอบเขตงาน	
4	**รายละเอียดคุณลักษณะเฉพาะและเงื่อนไขเฉพาะ**	
4.1	**ขอบเขตงาน**	
4.1.1	อะไหล่ที่นำมาส่งมอบจะต้องเป็นของใหม่ ไม่เคยผ่านการใช้งานมาก่อน และต้องอยู่ในสภาพสมบูรณ์ไม่ชำรุดเสียหาย และไม่เป็นอะไหล่ที่เสื่อมสภาพจากการเก็บรักษา หรือพ้นอายุการใช้งานตามที่ผู้ผลิตกำหนด	ยอมรับตามข้อกำหนด
4.1.2	กรณีอะไหล่ที่กำหนดมีการ เลิกผลิต (Obsolete) หรือไม่สามารถจัดหาได้ ผู้จัดหาจะต้องนำเสนออะไหล่รุ่นที่ เทียบเท่าหรือดีกว่า พร้อมเอกสารรับรองจากผู้ผลิตหรือเจ้าของผลิตภัณฑ์ว่าอะไหล่ดังกล่าวสามารถใช้ทดแทนอะไหล่รุ่นเดิม และสามารถใช้งานร่วมกับอุปกรณ์เดิมของโครงการได้ โดยต้องได้รับความเห็นชอบจากผู้ว่าจ้างก่อนนำส่งมอบ	ยอมรับตามข้อกำหนด
4.1.3	อะไหล่ที่นำมาส่งมอบจะต้องสามารถใช้งานร่วมกับอุปกรณ์และระบบที่ติดตั้งใช้งานอยู่ในโครงการรถไฟฟ้าชานเมือง (สายสีแดง) ได้ โดยไม่ต้องดัดแปลงอุปกรณ์ ระบบ หรือซอฟแวร์เดิม และไม่ส่งผลกระทบต่อประสิทธิภาพหรือความปลอดภัยของระบบ	ยอมรับตามข้อกำหนด
4.1.4	รายละเอียดคุณลักษณะเฉพาะของอะไหล่และอุปกรณ์ให้เป็นไปตามเอกสาร EM3-SG-MN-0110 และ EM3-SG-MN-0210 และเอกสารดังกล่าวให้ถือเป็นส่วนหนึ่งของข้อกำหนดในการจัดหา	ยอมรับตามข้อกำหนด
4.1.5	ผู้จัดหาจะต้องตรวจสอบและรับรองความถูกต้องของ Part Number, Model, Revision และรายละเอียดทางเทคนิค ของอะไหล่ที่นำมาส่งมอบให้ตรงตามรายการที่ผู้ว่าจ้างกำหนด และต้องสามารถตรวจสอบย้อนกลับถึงผู้ผลิตหรือแหล่งที่มาของอะไหล่ได้ ทั้งนี้ ผู้ว่าจ้างมีสิทธิตรวจสอบเอกสารและตัวอะไหล่ก่อนการตรวจรับ	ยอมรับตามข้อกำหนด
4.2	**คุณลักษณะเฉพาะ**	
4.2.1	Electric Parts จำนวน 5 ชุด	ส่งมอบ Electric Parts จำนวน 5 ชุด
	คุณลักษณะเฉพาะ	
	- ยี่ห้อ Voestalpine รุ่น UNISTAR HR EM	ยอมรับตามข้อกำหนด
	- Part No. C-606207	ยอมรับตามข้อกำหนด
	- ส่วนประกอบทางไฟฟ้าของอุปกรณ์ DLD-Unit	ยอมรับตามข้อกำหนด
	- ประกอบด้วย Detection Limit Switches ตรวจจับ Motor Limit Switches ด้านขวาเทียบเท่าหรือดีกว่ากำหนด	ยอมรับตามข้อกำหนด
	- ประกอบด้วย Detection Limit Switches ตรวจจับ Motor Limit Switches ด้านซ้ายเทียบเท่าหรือดีกว่ากำหนด	ยอมรับตามข้อกำหนด
	- ประกอบด้วย Position Limit Switch เทียบเท่าหรือดีกว่าที่กำหนด	ยอมรับตามข้อกำหนด
	- ประกอบด้วย Cut-off Limit Switch เทียบเท่าหรือดีกว่าที่กำหนด	ยอมรับตามข้อกำหนด
	- ประกอบด้วย Plug Couple Connector เทียบเท่าหรือดีกว่าที่กำหนด	ยอมรับตามข้อกำหนด
	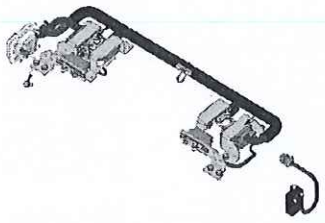	ยอมรับตามข้อกำหนด



ต้นฉบับ

S.T.MASTERTECH Co.,Ltd.

ตารางเปรียบเทียบข้อกำหนดงานซื้ออะไหล่สำรองคงคลังระบบประแจกลไฟฟ้า

ลำดับที่	รายละเอียดที่กำหนด	รายละเอียดที่เสนอ
4.2.2	Connecting Cable Locking-Power Unit 3.5m จำนวน 4 ชุด	ส่งมอบ Connecting Cable Locking-Power Unit 3.5m จำนวน 4 ชุด
	คุณลักษณะเฉพาะ	
	- ยี่ห้อ Voestalping รุ่น UNISTAR HR EM	ยอมรับตามข้อกำหนด
	- Part No. C-606431	ยอมรับตามข้อกำหนด
	- สายเชื่อมต่อ Controller Unit กับ DLD-Unit	ยอมรับตามข้อกำหนด
	- ความยาวสาย 3.5 เมตร	ยอมรับตามข้อกำหนด
	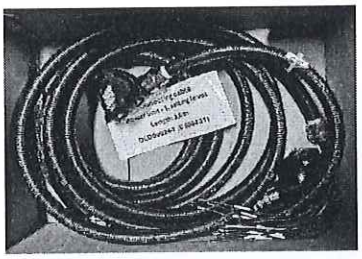	ยอมรับตามข้อกำหนด
4.2.3	Power Unit จำนวน 3 ชุด	ส่งมอบ Power Unit จำนวน 3 ชุด
	คุณลักษณะเฉพาะ	
	- ย่อห้อ voestalping รุ่น UNISTAR HR EM	ยอมรับตามข้อกำหนด
	- Part No. C-6066051	ยอมรับตามข้อกำหนด
	- รับไฟจากตู้จ่ายกำลังไฟฟ้าที่ห้อง interlocking	ยอมรับตามข้อกำหนด
	- ประกอบด้วย Frequency Converter Box เทียบเท่าหรือดีกว่าที่กำหนด	ยอมรับตามข้อกำหนด
	- ประกอบด้วย Terminal Connection เทียบเท่าหรือดีกว่าที่กำหนด	ยอมรับตามข้อกำหนด
	- ประกอบด้วย Cable Gland DW20 จำนวน 2 ชุด เทียบเท่าหรือดีกว่าที่กำหนด	ยอมรับตามข้อกำหนด
	- ประกอบด้วย Cable Gland DW25 จำนวน 2 ชุด เทียบเท่าหรือดีกว่าที่กำหนด	ยอมรับตามข้อกำหนด
	- ประกอบด้วย Plug connection สำหรับสัญญาณ Resolver ของมอเตอร์เทียบเท่าหรือดีกว่าที่กำหนด	ยอมรับตามข้อกำหนด
	- ประกอบด้วย Plug connection สำหรับแหล่งจ่ายกำลังไฟฟ้าของมอเตอร์เทียบเท่าหรือดีกว่าที่กำหนด	ยอมรับตามข้อกำหนด
	- มีจุดเชื่อมต่อ Grounding ของ Power Unit Box เทียบเท่าหรือดีกว่าที่กำหนด	ยอมรับตามข้อกำหนด
	- สามารถควบคุมแรงบอดมอเตอร์ได้เทียบเท่าหรือดีกว่าที่กำหนด	ยอมรับตามข้อกำหนด
	- สามารถควบคุมความเร็วมอเตอร์ได้เทียบเท่าหรือดีกว่าที่กำหนด	ยอมรับตามข้อกำหนด
	- สามารถควบคุมทิศทาง (Forward, Reverse) มอเตอร์ได้เทียบเท่าหรือดีกว่าที่กำหนด	ยอมรับตามข้อกำหนด
	- สามารถควบคุมมอเตอร์แบบซิงโครนัสและอะซิงโครนัสได้เทียบเท่าหรือดีกว่ากำหนด	ยอมรับตามข้อกำหนด
	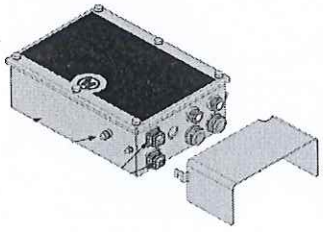	ยอมรับตามข้อกำหนด

บริษัท เอส.ที.มาสเตอร์เทค จำกัด S.T.MASTERTECH CO., LTD.

ต้นฉบับ

SRTET
S.R.T. Electrified Train Company Limited

บันทึกข้อตกลงการรักษาความลับ

บันทึกข้อตกลงฉบับนี้ทำขึ้น ณ บริษัท รถไฟฟ้า ร.ฟ.ท. จำกัด เลขที่ ๑๐ ถนนกำแพงเพชร ตำบล/แขวง จตุจักร อำเภอ/เขต จตุจักร จังหวัด กรุงเทพมหานคร เมื่อวันที่ ..... - ๘ พ.ย. ๒๕๖๙ ..... ระหว่าง การรถไฟแห่งประเทศไทย โดยบริษัท รถไฟฟ้า ร.ฟ.ท. จำกัด ผู้รับมอบอำนาจ โดย นายชูเกียรติ สิทธิศักดิ์ ซึ่งต่อไปในสัญญานี้เรียกว่า "ผู้รับสัญญา" ฝ่ายหนึ่ง กับ บริษัท เอส.ที.มาสเตอร์เทค จำกัด ซึ่งจดทะเบียนเป็นนิติบุคคล ณ สำนักงานทะเบียนหุ้นส่วนบริษัท กรุงเทพมหานคร กรมพัฒนาธุรกิจการค้า กระทรวงพาณิชย์ ทะเบียนนิติบุคคลเลขที่ ๐๑๐๕๕๕๖๐๖๗๐๘๑ มีสำนักงานใหญ่อยู่ เลขที่ ๔๘๑/๑๑ ซอยจรัญสนิทวงศ์ ๓๗ ถนนจรัญสนิทวงศ์ แขวงบางขุนศรี เขตบางกอกน้อย กรุงเทพฯ ๑๐๗๐๐ โดยนางสาวพรทิพย์ ตรีระเกษมศรี ผู้มีอำนาจลงนามผูกพันนิติบุคคลปรากฏตามหนังสือรับรองของสำนักงานทะเบียนหุ้นส่วนบริษัท กรุงเทพมหานคร กรมพัฒนาธุรกิจการค้า กระทรวงพาณิชย์ ที่ E10091221061877 ลงวันที่ ๗ ตุลาคม ๒๕๖๙ แนบท้ายสัญญานี้ ซึ่งต่อไปในสัญญานี้เรียกว่า "ผู้ให้สัญญา" อีกฝ่ายหนึ่ง

คู่สัญญาได้ตกลงกันมีข้อความดังต่อไปนี้

ทั้งสองฝ่ายตกลงกันมีข้อความดังนี้

ข้อ ๑ ผู้ให้สัญญาและผู้รับสัญญา ตกลงจะรักษาความลับเกี่ยวกับรายการ และ/หรือ รายละเอียด และ/หรือภาพ และ/หรือข้อมูลใดๆ ที่เกี่ยวข้องกับบุคลากร การบัญชี การเงิน รายการสินค้า รายการทรัพย์สิน กระบวนการวิธีการ หรือขั้นตอนในการดำเนินการซื้อ **อะไหล่สำรองคงคลังระบบประแจกลไฟฟ้า** โดยวิธีเฉพาะเจาะจง ตั้งแต่ขั้นตอนการเสนอและวางแผนระหว่างดำเนินการ จนสิ้นเสร็จการดำเนินการแล้วก็ตาม รวมถึงข้อมูลทั่วไปของ บริษัท รถไฟฟ้า ร.ฟ.ท. จำกัด (บริษัท รถไฟฟ้าฯ) รวมทั้งรายการที่ได้จัดทำขึ้นของบริษัทรถไฟฟ้าฯ ที่รับผิดชอบทั้งหมด อันจะส่งผลให้เกิด ความเสียหายกับ บริษัท รถไฟฟ้าฯ **เว้นแต่** จะได้รับอนุญาตเป็นลายลักษณ์อักษรจาก บริษัท รถไฟฟ้าฯ แล้วเท่านั้น

บริษัท เอส.ที.มาสเตอร์เทค จำกัด S.T.MASTERTECH CO., LTD.

ต้นฉบับ

ข้อ ๒ ผู้ให้สัญญา ตกลงจะปฏิบัติตามระเบียบต่างๆ ตามสัญญา เลขที่ **รฟท.ซ.๖๙๐๐๓๒** และ**ผู้ให้สัญญาและผู้รับสัญญา** ตกลงที่จะไม่เปิดเผยข้อมูลตลอดจนเอกสารอันเป็นความลับของทั้ง ๒ ฝ่าย และหากฝ่ายใดละเมิดข้อตกลงดังกล่าว จะต้องเป็นผู้รับผิดชอบในความเสียหายที่เกิดขึ้น

ข้อ ๓ บันทึกข้อตกลงฉบับนี้มีผลใช้บังคับตั้งแต่วันที่ทั้งสองฝ่ายลงนามเป็นต้นไป

บันทึกข้อตกลงฉบับนี้ทำขึ้นสองฉบับมีข้อความถูกต้องตรงกัน ทั้งสองฝ่ายได้อ่านและเข้าใจข้อความในข้อตกลงนี้ตลอดแล้ว จึงได้ลงลายมือชื่อพร้อมทั้งประทับตรา (ถ้ามี) ไว้เป็นสำคัญต่อหน้าพยานและต่างยึดถือไว้ฝ่ายละฉบับ

บริษัท เอส.ที.มาสเตอร์เทค จำกัด S.T.MASTERTECH CO., LTD.

ลงชื่อ.....ผู้รับสัญญา
(นายชูเกียรติ สิทธิศักดิ์)

ลงชื่อ.....ผู้ให้สัญญา
(นางสาวพรทิพย์ ตรีระเกษมศรี)

ลงชื่อ.....พยาน
(นางสาวจีราภรณ์ พงษ์ธานี)

ลงชื่อ.....พยาน
(นางสาวหนึ่งฤทัย รักเจริญ)